ROPOX™
BETTER WAYS TO BETTER DAYS
- A PART OF AddLife

Höjdjusterbar enhet till Sense - Toalettstöd

Bruksanvisning

Denna folder ska alltid förvaras i närheten av produkten.

TF 200.0124_sv / Rev 05 / Datum 19-10-2026

Innehållsförteckning

1. Förklaring av symboler ... 3
2. Allmän säkerhet ... 3
2.1 Produktmärkning ... 5
3. Allmänna krav ... 6
3.1 Produktinformation ... 6
3.2 Produktbeskrivning ... 7
3.3 Användningsområden ... 7
3.4 Lämplig användare ... 7
3.5 Produktens mått ... 7
4. Användningsinstruktioner ... 8
4.1 Installationsgränssnitt ... 8
4.2 Installera produkten ... 9
4.3 Montering av toalettstöd ... 10
4.4 Manövrering av produkten – snabbkoppling ... 12
4.5 Manövrering av produkten – utan snabbkoppling ... 13
5. Rengöring ... 14
5.1 Förhandsgodkända desinfektionsmedel ... 14
6. Underhåll ... 14
7. Miljöhänsyn ... 15
8. Rapportering av incidenter/olyckor ... 15

1. Förklaring av symboler

Varning Indikation på en potentiellt farlig situation. Om detta inte undviks kan det leda till allvarliga personskador eller dödsfall.	
Var försiktig Indikation på potentiellt farlig situation som kan leda till lättare eller måttliga personskador. Den kan även användas för att varna för felaktig användning.	
Viktigt Denna symbol används för att informera om korrekt användning och hantering av produkten.	

2. Allmän säkerhet

	Denna bruksanvisning måste läsas och förstås före användning. Förvara alltid denna bruksanvisning i närheten av produkten. Användning, installation och service av denna produkt måste ske i enlighet med denna bruksanvisning för att undvika farliga situationer som kan leda till personskador. Använd aldrig produkten på annat sätt än vad som anges i denna bruksanvisning. Avvikelser från detta kan leda till personskador, farliga situationer och/eller skador på produkten. Personer som installerar och/eller använder denna produkt, antingen som operatör eller patient, ska ha tillgång till nödvändig säkerhetsinformation i denna bruksanvisning.

	Utför inte reparationer, demontering eller montering, tillägg, justeringar eller ändringar av produkten utöver vad som beskrivs i denna bruksanvisning. Dessa måste utföras av auktoriserad personal från Ropox. Utför inte service medan produkten används tillsammans med en patient. Denna apparat kan användas av barn från 8 år och uppåt och av personer som har nedsatt fysisk, sensorisk eller mental förmåga eller som saknar erfarenhet och kunskap, om de har fått handledning eller instruktioner om hur apparaten ska användas på ett säkert sätt och förstår de faror som är förknippade med den. Barn får inte leka med apparaten. Barn utan tillsyn får inte utföra rengöring eller underhåll. Använd inte produkten om den har defekter eller skador innan den repareras eller byts ut.
	Informationen i denna bruksanvisning utgår från att produkten är korrekt installerad i enlighet med installationsanvisningarna. Ropox kan inte hållas ansvarigt om produkten används på något sätt som avviker från vad som anges i denna bruksanvisning och/eller installationsanvisningarna. Ropox förbehåller sig rätten att ändra denna bruksanvisning och referensdokument utan föregående meddelande.

2.1 Produktmärkning

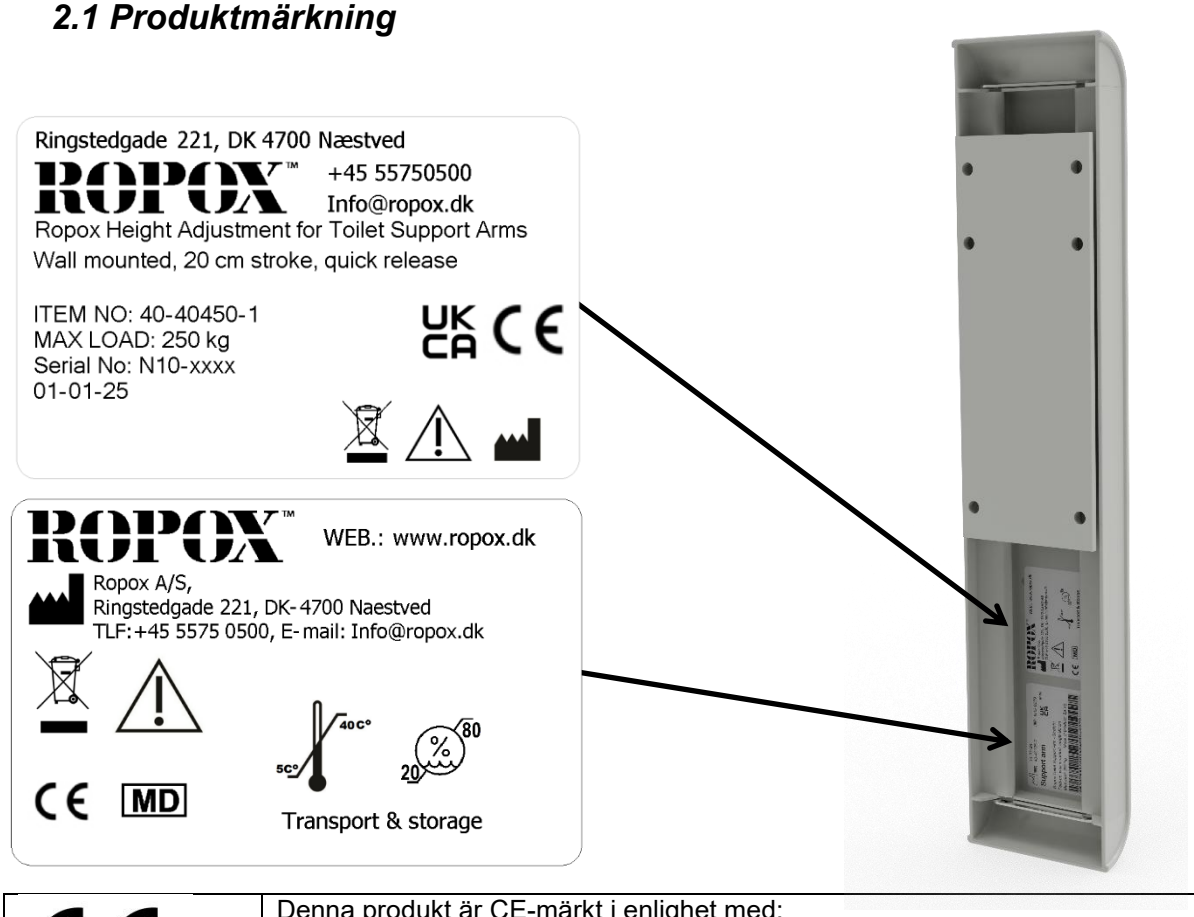

CE	Denna produkt är CE-märkt i enlighet med: EU-förordningen om medicintekniska produkter (EU) 2017/745 Rådets direktiv 2011/65/EU om begränsning av användning av vissa farliga ämnen
	Tillverkarens namn och adress
	Tillverkningsdatum
REF	Artikelnummer
SN	Serienummer
	Läs bruksanvisningen före användning
	Läs bruksanvisningen för viktig säkerhetsrelaterad information, varningar och säkerhetsföreskrifter.
	Får inte slängas som osorterat hushållsavfall. Produkten måste returneras till en lämplig återvinningscentral.
40°C 5°C	Drifts- och förvaringstemperaturen får inte överstiga 5–40 °C.
	Läs bruksanvisningen före användning

3. Allmänna krav

3.1 Produktinformation

Tillverkare	**Ropox A/S** Ringstedgade 221, DK-4700 Næstved +45 55 75 05 00 Email: Info@ropox.com		
Varianter	**Artikelnummer**	**Modell**	**UDI**
	40-40450 40-40451	Snabbkoppling Kräver verktyg	05707581014802 05707581014819
Förväntad livslängd	5 år		
MDR-klass 2017/745	**Klass I**		
Avsedda miljöer	Denna produkt får endast användas i: Professionell hälso- och sjukvård Privata hem		
Maximal användarvikt enligt DS/EN ISO 17966:2016	250 kg		
Höjdjustering	200 mm		
Användningstemperatur	–5 °C till +40 °C Transport och förvaring +5 °C till +40 °C Användning		
Material i kontakt med patienten	**Komponenter** Spännhandtag Frontpanel Ändstycken	**Beskrivning av materialet** Gjuten zink pulverlackerat Aluminium pulverlackerat ABS	

3.2 Produktbeskrivning

Den höjdjusterbara enheten gör det enkelt att justera höjden på Ropox toalettstöd, vilket ger optimal komfort i användningssituationen.

3.3 Användningsområden

För användare som behöver stöd för att sätta sig ner och resa sig från toaletten är toalettstöd ett utmärkt och handikappvänligt hjälpmedel. Personer med begränsad rörlighet kan använda toalettstöden som stöd när de går från stående till sittande och vice versa. Den höjdjusterbara enheten gör det snabbt och enkelt att anpassa toalettstödens höjd för olika användare och olika behov.

3.4 Lämplig användare

Den avsedda användaren kan omfatta alla som har läst och förstått denna bruksanvisning, med undantag för barn.

3.5 Produktens mått

40-40450 – Höjdjusterbar enhet med snabbkoppling

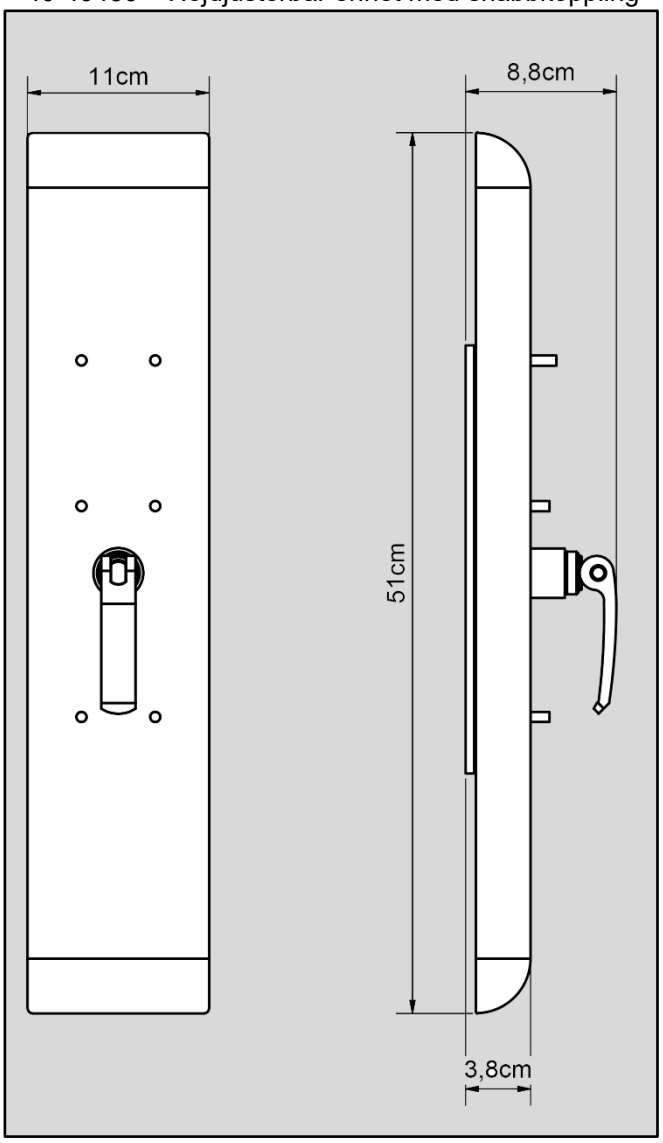

40-40451 – Höjdjusterbar - kräver verktyg

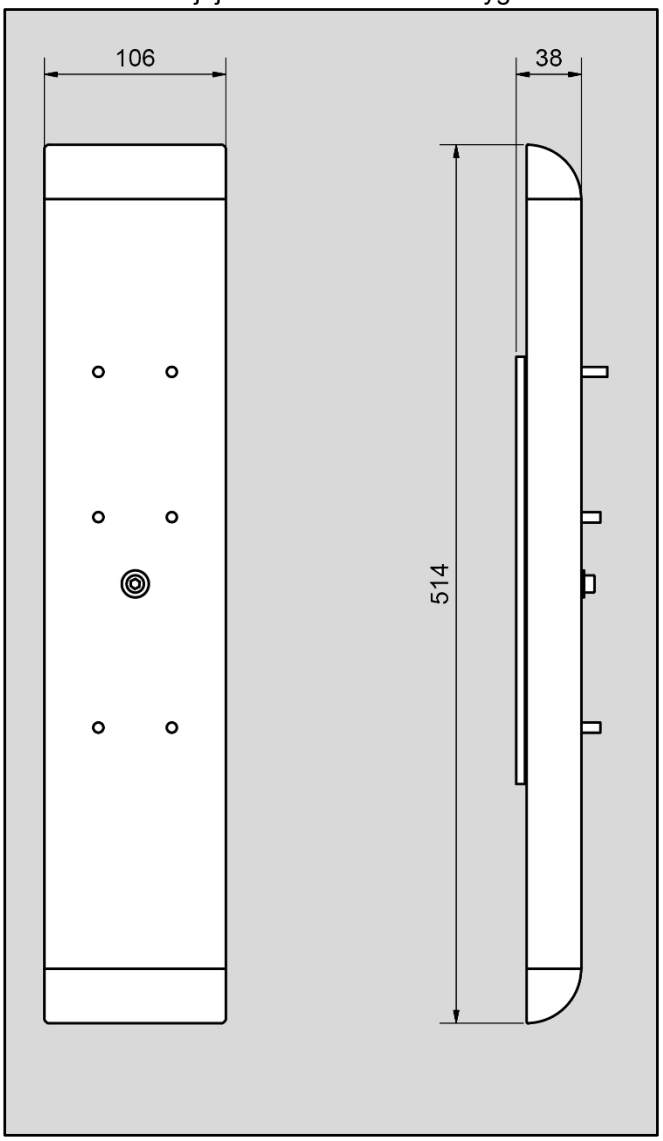

4. Användningsinstruktioner

4.1 Installationsgränssnitt

Konstruktion
Väggen måste vara tillverkad av ett material som lämpar sig för skruvmontering och som är godkänt för våtrum.
Det skuggade området anger det minsta området som behöver väggförstärkas. Förstärkning från golv till tak rekommenderas. Det är viktigt att det finns utrymme för täckkåpan att röra sig 100 mm, både uppåt och nedåt.

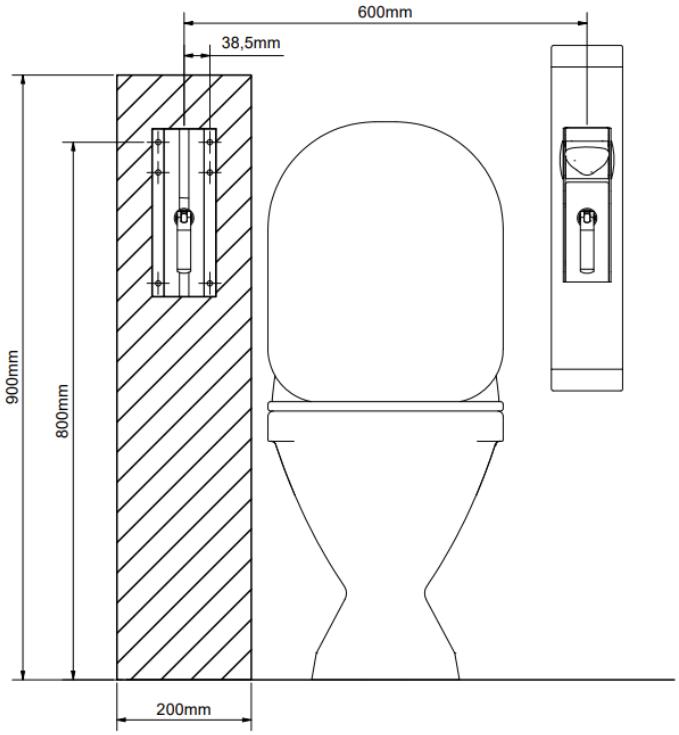

Den höjdjusterbara enheten är belastningstestad enligt SS/ISO 17966. Den maximala användarvikten är som följer:

Max. användarvikt enligt SS/ISO 17966
250 kg

Max. dragbelastning för övre skruvar
135 kg

Placering av de översta hålen
Placeringen beror på vilket toalettstöd som används. Alla mått är i mm och bygger på att det är en fast höjd i förhållande till den övre delen av toalettstödet på 800 mm +/– 100 mm över golvet. Om denna höjd ändras, ska de rekommenderade måtten ändras i enlighet med detta.

Enheten levereras med en uppsättning skruvar (6 st) skruvar och expanderpluggar som är avsedda för montering på en betongvägg. Montören ska alltid bedöma väggens material, beskaffenhet och hållfasthet och använda skruvar och pluggar som är lämpliga för den specifika väggen.

4.2 Installera produkten

1. Borra hål enligt önskad höjd och bredd på toalettstöden (se avsnittet om monteringsgränssnitt)

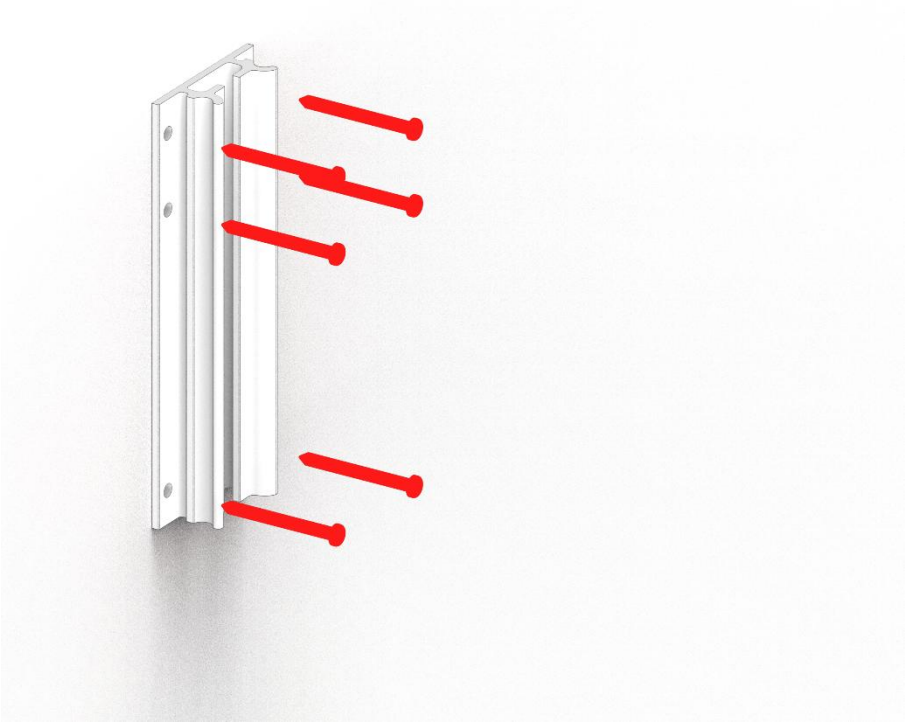

2. Skruva fast väggplattan i väggen och se till att den är i lod

3. Montera frontpanelen ovanifrån i väggfästet.

   Se till att spännhandtaget är lossat och att den anslutna låsbrickan är orienterad så att den passar in i väggfästets spår.

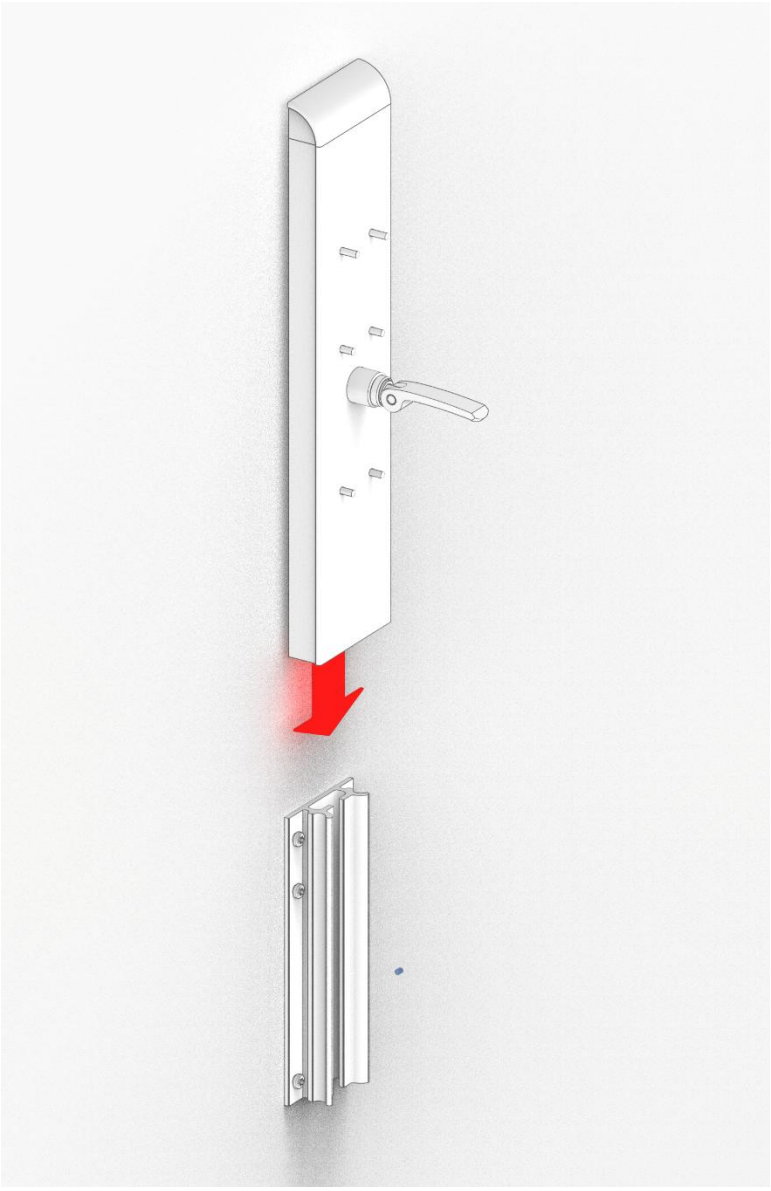

4. Montera låsblecket med de två skruvarna längst ner på frontbeslaget

5. Klicka fast den nedre täckplattan

4.3 Montering av toalettstöd

1. Ta fram de medföljande sex låsmuttrarna

2. Lossa spännhandtaget så att det pekar utåt och placera toalettstödet över gängstagen och för spännhandtaget genom hålet i toalettstödets väggbeslag

3. Skruva fast muttrarna ordentligt över gängstagen. Var särskilt försiktig när du monterar de två översta muttrarna eftersom skruvmejselhuvudet kan lämna märken på toalettstödets cylinder.

4. Skjut den medföljande täckplattan med utskärning över spännhandtaget och klicka fast den

5. Montera den övre täckplattan

6. Kontrollera så att produkten kan justeras hela vägen uppifrån och ned utan att stöta emot andra fasta föremål i rummet

4.4 Manövrering av produkten – snabbkoppling

Gör så här för att justera höjden på den höj- och sänkbara enheten:

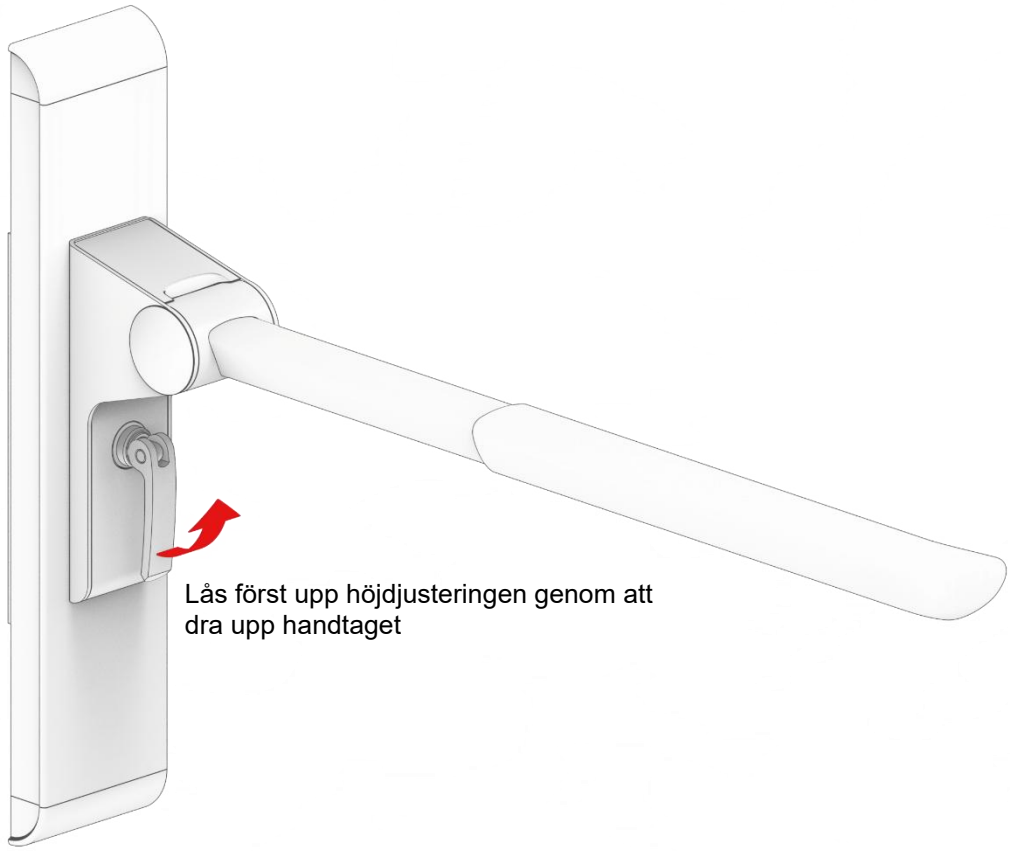

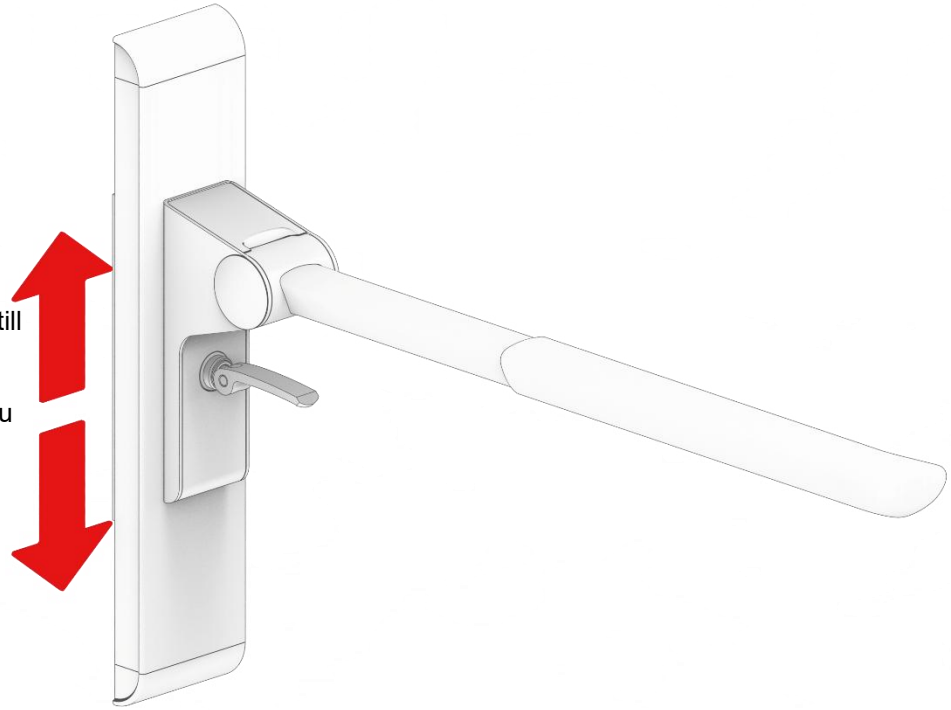

Nu kan toalettstödet justeras steglöst till önskad höjd.

För att låsa placeringen igen trycker du ner handtaget så att det pekar nedåt.

Höjdjusteringen är steglöst justerbar inom ett intervall på 200 mm.

4.5 Manövrering av produkten – utan snabbkoppling

Gör så här för att justera höjden på den höjdjusterbara enheten utan snabbkoppling:

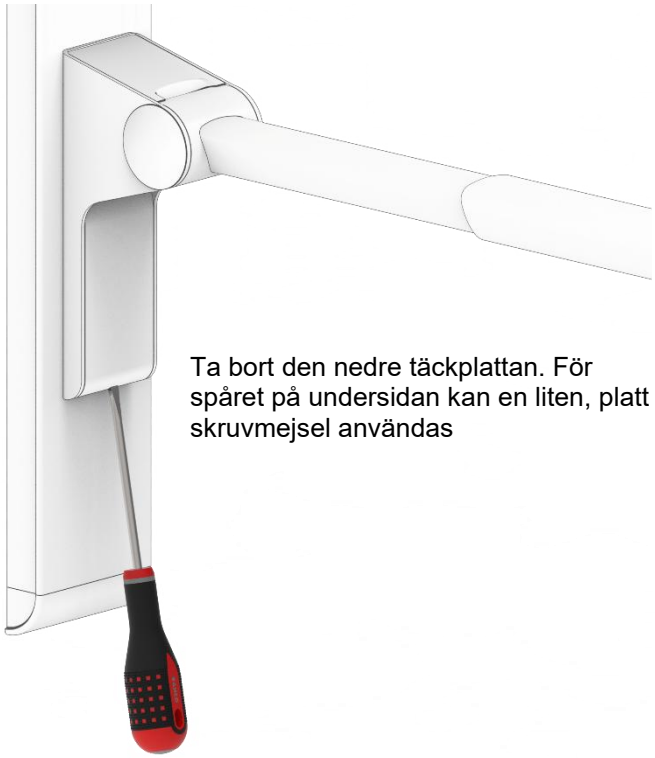

Ta bort den nedre täckplattan. För spåret på undersidan kan en liten, platt skruvmejsel användas

Använd sedan en insexnyckel för att lossa skruven genom att vrida den ett varv moturs

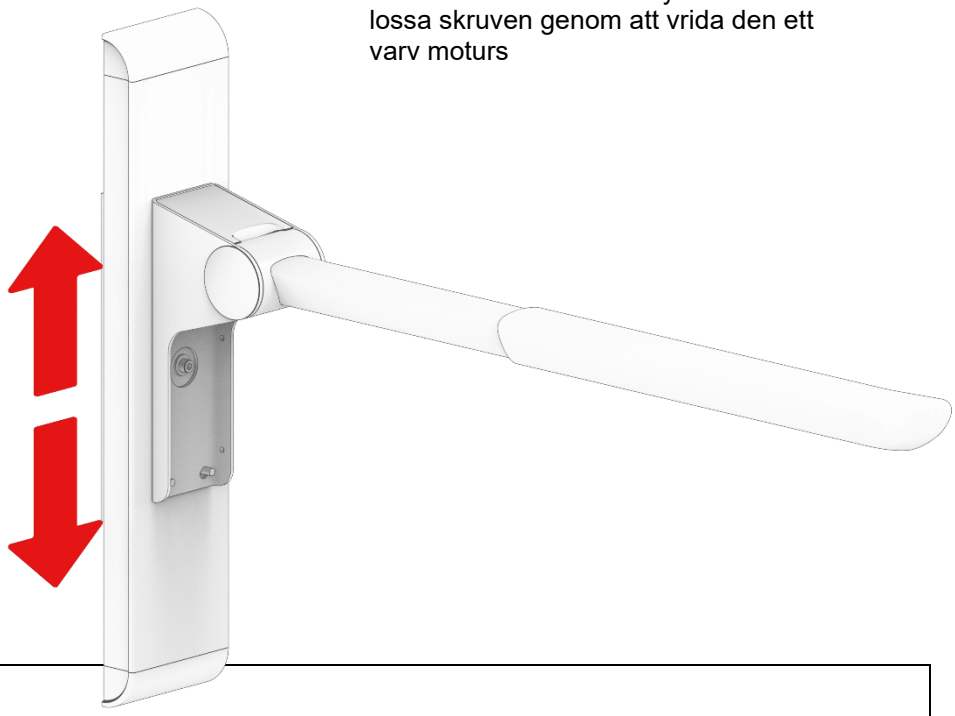

Höjdjusteringen kan nu justeras fritt. Dra åt skruven igen när du har fått önskad höjd.

Kontrollera alltid att höjdjusteringen är säker och sitter ordentligt innan toalettstödet börjar användas.

⚠	**Varning!** Placera alltid produkten så att den kan röra sig fritt inom hela användningsområdet utan att stöta emot något föremål. Avvikelser från detta kan leda till att produkten förlorar sin stabilitet.

5. Rengöring

Rengöring kan göras med ljummet vatten och ett lämpligt universalrengöringsmedel. Använd en trasa eller mjuk svamp för att tvätta produkten. Torka av produkten med en urvriden trasa.

För ytdesinfektion får klorbaserade desinfektionsmedel användas i enlighet med produktspecifikationen och säkerhetsföreskrifterna för dessa produkter, dock inte en lösning som innehåller mer än 1 000 ppm aktivt klor.
På samma sätt får etanolbaserade desinfektionsmedel användas i enlighet med produktspecifikationen och säkerhetsföreskrifterna för dessa produkter.

Följande medel har testats av Ropox och kan användas, förutsatt att de späds ut enligt produktanvisningarna.

5.1 Förhandsgodkända desinfektionsmedel

Handelsnamn	Lösning
Diversey Suma Tab D4	1 000 ppm
Rodalon®	Etanol 70% v/v

Omedelbart efter rengöring eller desinfektion måste produkten torkas av med en trasa som vridits ur i rent vatten och sedan en torr trasa, eftersom vissa material annars kan bli missfärgade och fläckiga och ytbeläggningen kan försämras.
Tänk på att efter långvarig användning av produkten, med regelbundna rengöringsintervall, kan man räkna med att vissa ytor förlorar en del av sin ursprungliga glans eller färg. Produkten kan desinficeras oavsett.

Obs!
Använd inte rengöringsmedel som innehåller slipmedel, t.ex. skurpulver, stålull eller skursvamp.

Denna produkt är inte avsedd att steriliseras. Autoklavering och sterilisering utöver det normala kan förändra produktens säkerhet och funktion.

6. Underhåll

Den höjdjusterbara enheten är underhållsfri. Av säkerhetsskäl rekommenderar vi dock att du regelbundet kontrollerar alla skruvförband och rörliga delar för att säkerställa att inga delar sitter löst och att väggfästena är intakta.

Obs!

Underlåtenhet att utföra regelbundet underhåll kan leda till att produktens funktion och säkerhet försämras.

7. Miljöhänsyn

Produkten är inte avsedd att slängas som hushållsavfall. Korrekt demontering, sortering och bortskaffande av komponenter måste utföras av avfallshanteringen.

Komponent	Rekommendation för avfallshantering
Handtag	Metall
Väggplatta	Metall
Frontpanel	Metall
Ändstycken	Restavfall

8. Rapportering av incidenter/olyckor

Tillverkaren av denna produkt rekommenderar att alla incidenter/olyckor med denna produkt som uppfyller alla följande kriterier rapporteras till behörig myndighet samt till tillverkaren.

1. En incident/ett olycksfall har inträffat – eller hade kunnat inträffa.

2. Den medicintekniska produkten anses vara en bidragande orsak till händelsen.

3. Incidenten/olyckan fick – eller kunde ha fått – någon av följande konsekvenser:

- *Dödsfall – en patient, användare eller tredje part avlider*
- *En allvarlig försämring av patientens, användarens eller tredje parts hälsotillstånd, i form av:*
    - *1. Livshotande sjukdom,*
    - *2. Permanent skada eller men.*
    - *3. Nödvändig medicinsk eller kirurgisk behandling för att förhindra livshotande sjukdom, permanent skada eller men.*
    - *4. Fosterdöd, fosterskada eller medfödda missbildningar.*