ROPOX™
BETTER WAYS TO BETTER DAYS
- A PART OF AddLife

Sense - Toiletstøtter

Bruger manual

Denne folder skal altid opbevares ved produktet

TF 200.0123 / Rev 07 / Dato 19-10-2026

Indhold

1. Symbolforklaring ... 3

2. Sikkerhed ... 3

2.1 Produkt mærkning ... 5

3. Generelle krav ... 6

3.1 Produkt information ... 6

3.2 Produkt beskrivelse ... 7

3.3 Tiltænkt anvendelse ... 7

3.4 Tiltænkt operatør ... 7

3.5 Kliniske funktioner ... 7

3.6 Produkt dimensioner ... 7

4. Instruktioner for brug ... 11

4.1 Monteringsgrænseflader ... 11

4.2 Monteringsvejledning ... 13

4.3 Betjening af produktet ... 14

4.4 Brug af toiletrulleholder (muligt tilkøb) ... 14

4.5 Justering af friktions-skiver ... 15

4.6 Sikker anvendelse ... 16

5. Rengøring ... 16

5.1 Forhåndsgodkendte desinfektionsmidler ... 16

6. Vedligeholdelse ... 16

7. Komponentliste ... 17

8. Miljøhensyn ... 17

9. Indberetning af uheld/ulykker ... 18

1. Symbolforklaring

Advarsel Indikation af potentielt farlig situation. Hvis ikke undgået kan det resultere i alvorlig legemsbeskadigelse eller død.	
Forsigtig Indikation af potential farlig situation som kan resultere i mindre eller moderat legemsbeskadigelse. Symbolet bruges også til at advare om ikke korrekt anvendelse.	
Vigtigt Dette symbol gør opmærksom på korrekt brug og håndtering af produktet.	

2. Sikkerhed

	Denne manual skal læses og forstås inden brug. Opbevar altid denne manual i nærheden af produktet. Brugen, installation og service af dette produkt skal udføres i overensstemmelse med denne manual for at undgå farlige situationer som kan føre til personskade. Brug aldrig produktet på anden måde end anvist i denne manual. En hver afvigelse herfra kan resultere i personskade, farlige situationer og/eller gøre skade på produktet. Personen der installerer og anvender dette produkt enten som operatør eller patient skal have adgang til nødvendig sikkerhedsinformation i denne manual.

	Udfør ikke reparationer, demontering eller montering, egne tilføjelser, justeringer eller ændring af produktet ud over det, der beskrives i denne vejledning. Disse skal udføres af Ropox autoriseret personale. Udfør ikke service, når produktet bruges med en patient. Dette apparat kan bruges af børn fra 8 år og derover og personer med nedsatte fysiske, sensoriske eller mentale evner eller manglende erfaring og viden, hvis de har fået tilsyn eller instruktion om brug af apparatet på en sikker måde og forstår farerne involveret. Børn må ikke lege med apparatet. Rengøring og brugervedligeholdelse må ikke foretages af børn uden tilsyn. Brug ikke produktet, hvis det har fejl eller er blevet beskadiget, førend det repareres eller udskiftes.
	Oplysningerne i denne vejledning er baseret på korrekt installation i overensstemmelse med installationsvejledningen til dette produkt. Ropox kan ikke holdes ansvarlig, hvis produktet anvendes på en måde, der adskiller sig fra angivet i denne vejledning og / eller installationsvejledning. Ropox forbeholder sig ret til at ændre denne manual og referencedokumenter uden forudgående varsel.

2.1 Produkt mærkning

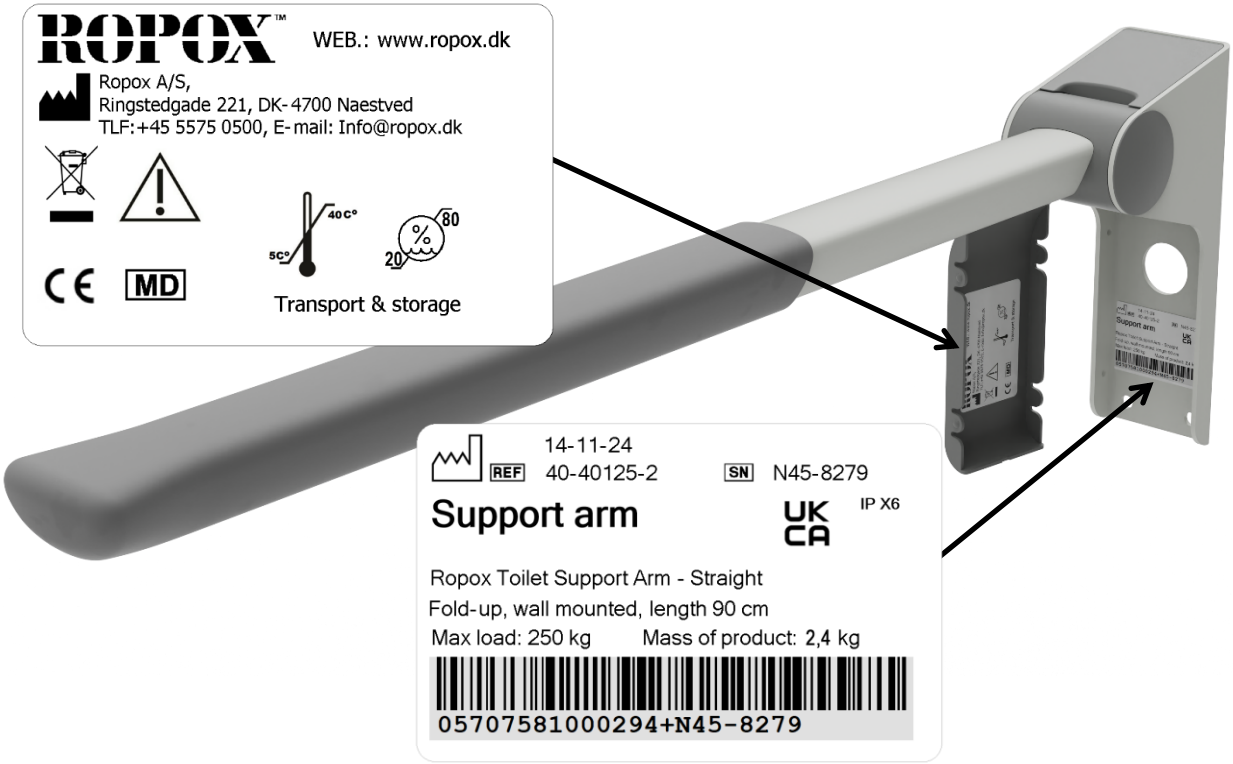

CE	Dette produkt er CE-mærket i overensstemmelse med: Den europæiske forordning om medicinsk udstyr (EU)2017/745 Rådets direktiv 2011/65/EU, RoHS
	Producentens navn og adresse
	Produktionsdato
REF	Varenummer
SN	Serie nummer
	Se manualen for vigtige sikkerhedsrelaterede oplysninger, advarsler og sikkerhedsforanstaltninger
	Må ikke bortskaffes som usorteret kommunalt affald. Produktet skal returneres til en egnet genbrugsstation
40°C 5°C	Drift og opbevaringstemperatur må ikke overstige 5-40C°
	Læs instruktionsbogen før brug

3. Generelle krav

3.1 Produkt information

Producent	**Ropox A/S** Ringstedgade 221, DK-4700 Naestved +45 55 75 05 00 Email: Info@ropox.com				
Varianter	**Varenr**	**Model**	**Længde**	**Farve**	**UDI**
	40-40402	Sense – Toiletstøtte Straight	90cm	Grå	05707581014758
	40-40421	Sense – Toiletstøtte Wave	90cm	Grå	05707581014772
	40-40430	Sense – Toiletstøtte Straight m. støtteben	90cm	Grå	05707581014789
	40-40431	Sense – Toiletstøtte Wave m. støtteben	90cm	Grå	05707581014796
	40-40401	Sense – Toiletstøtte Straight	76cm	Grå	05707581014741
	40-40420	Sense – Toiletstøtte Wave	76cm	Grå	05707581014765
	40-40432	Sense – Toiletstøtte Straight m. støtteben	76cm	Grå	05707581006562
	40-40433	Sense – Toiletstøtte Wave m. støtteben	76cm	Grå	05707581006579
	40-40400	Sense – Toiletstøtte Straight	66cm	Grå	05707581014734
	40-40407	Sense – Toiletstøtte Straight	90cm	Rød	05707581004230
	40-40426	Sense – Toiletstøtte Wave	90cm	Rød	05707581004254
	40-40435	Sense – Toiletstøtte Straight m. støtteben	90cm	Rød	05707581004261
	40-40436	Sense – Toiletstøtte Wave m. støtteben	90cm	Rød	05707581004278
	40-40406	Sense – Toiletstøtte Straight	76cm	Rød	05707581004223
	40-40425	Sense – Toiletstøtte Wave	76cm	Rød	05707581004247
	40-40437	Sense – Toiletstøtte Straight m. støtteben	76cm	Rød	05707581006623
	40-40438	Sense – Toiletstøtte Wave m. støtteben	76cm	Rød	05707581006630
	40-40405	Sense – Toiletstøtte Straight	66cm	Rød	05707581004216
Max brugervægt iht DS/EN ISO 17966:2016	250kg Modeller med støtteben: 330kg				
Sidevers udtrækskraft	150kg				
Forventet levetid	5 år				
MDR Class 2017/745	**Class I**				
Tiltænkt miljø	Dette produkt må kun bruges i: Professionel sundhedspleje Private hjem				
Anvendelses temperatur	-5 °C til +40 °C Transport og opbevaring +5 °C til +40 °C Anvendelse				
Materialer i kontakt med patient	**Komponenter** Arm Div. Dækkapper Vægbeslag Gummigreb	**Materiale beskrivelse** Aluminium pulverlakeret PA 6 Rustfrit stål pulverlakeret TPU			

Tilbehør	
Varenummer	**Model/specifikationer**
40-40452	Toiletrulleholder
40-40450	Højdejusterbar unit med hurtigudløser
40-40451	Højdejusterbar unit uden hurtigudløser

3.2 Produkt beskrivelse

Sense - Toiletstøtter giver brugeren stabil støtte, når de skal rejse eller sætte sig, og for nogle er det præcis den hjælp, de har brug for til at blive selvhjulpne i forhold til toiletbesøg.

3.3 Tiltænkt anvendelse

For brugere, der har brug for støtte til at sætte sig og rejse sig fra toilettet, er Toiletstøtter en god og handicapvenlig hjælp. Mennesker med begrænset mobilitet kan bruge Toiletstøtterne til at støtte sig ved, når de skal fra stående til siddende stilling og omvendt.
De fås også i to forskellige former og med forskellige vægtbelastninger, og det gør det muligt at finde de bedst mulige Toiletstøtter for den individuelle bruger eller situation.

3.4 Tiltænkt operatør

Den tilsigtede operatør kan omfatte alle, som har læst og forstået denne manual. Dog er børn undtaget.

3.5 Kliniske funktioner

Dette produkt tilbyder ikke en klinisk dokumenteret fordel for patienter, når det anvendes som producenten har til hensigt.

3.6 Produkt dimensioner

40-40400 / 40-40405– Straight 66cm

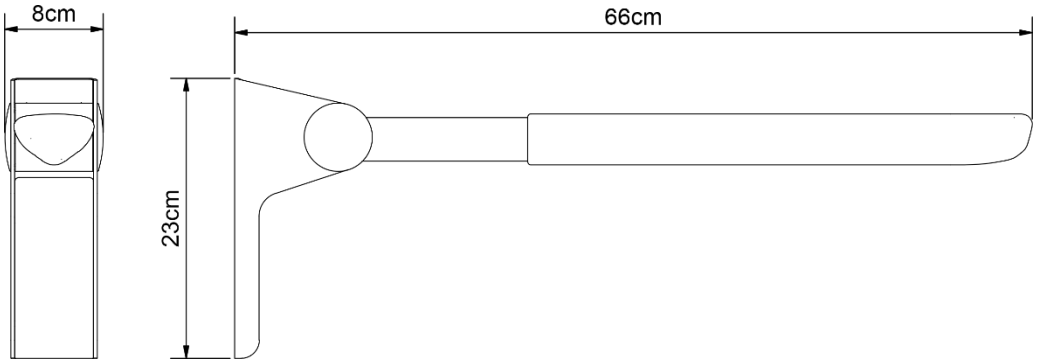

40-40401 / 40-40406 – Straight 76cm

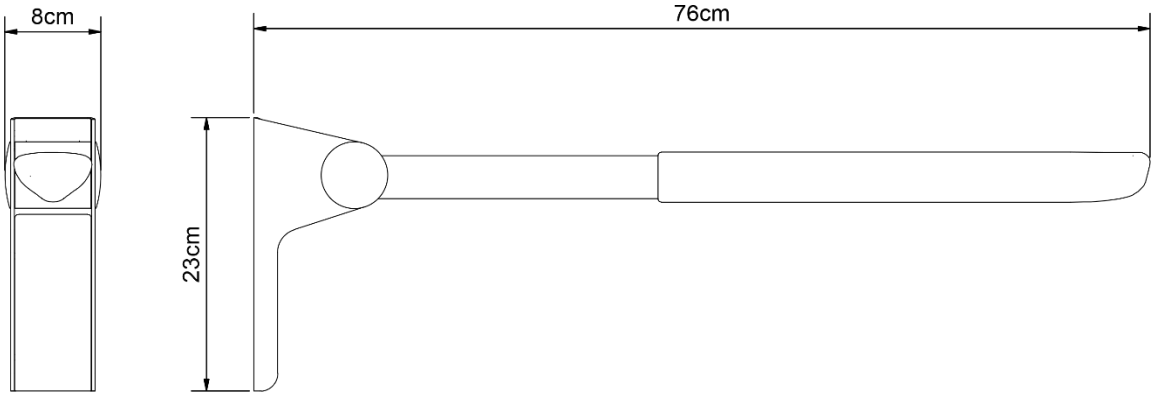

40-40402 / 40-40407 – Straight 90cm

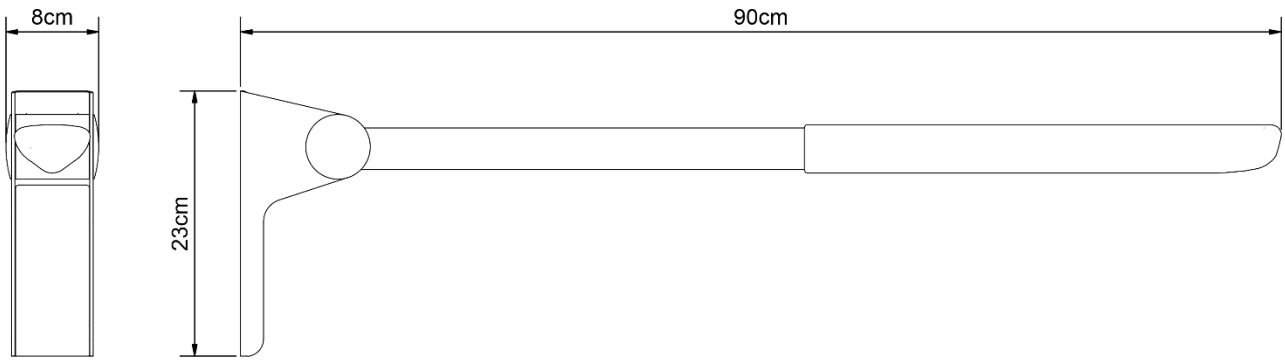

40-40420 / 40-40425 – Wave 76cm

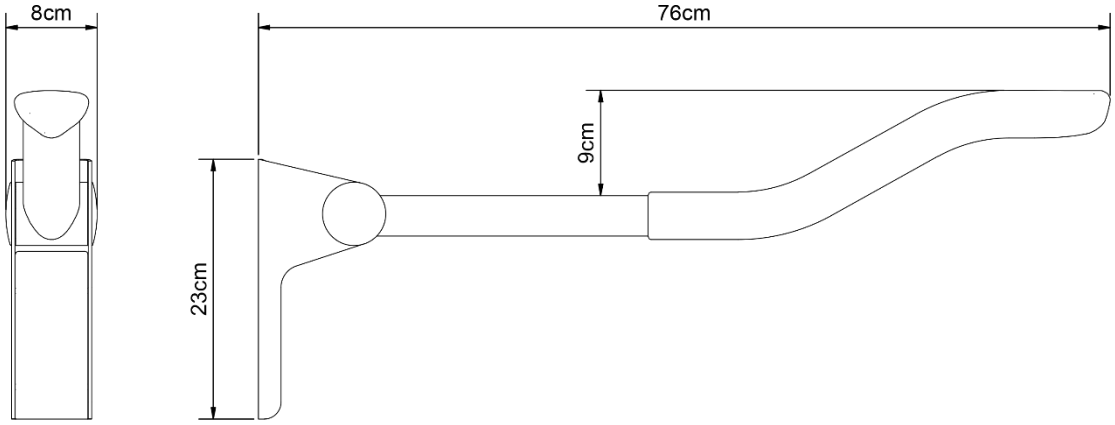

40-40421 / 40-40426 – Wave 90cm

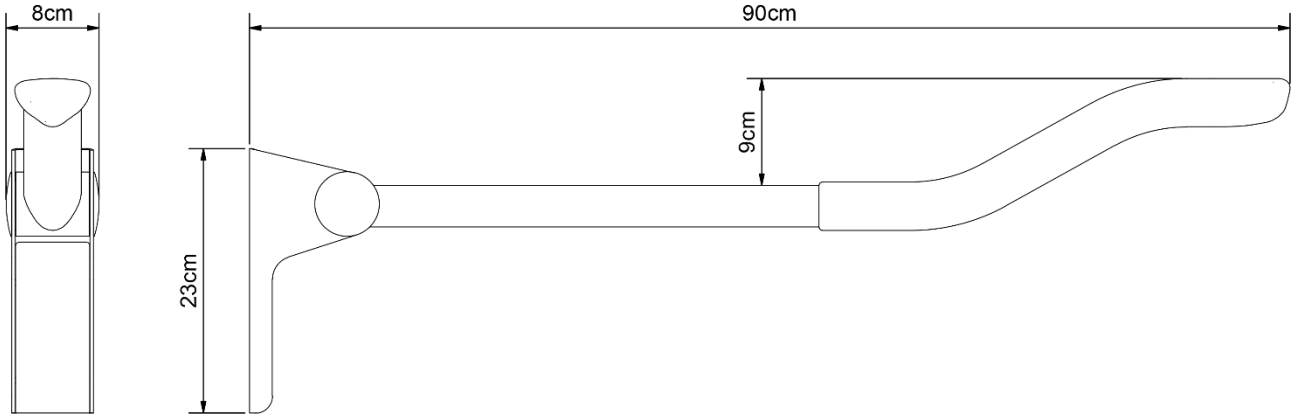

40-40430 / 40-40435 – Straight 90cm med støtteben

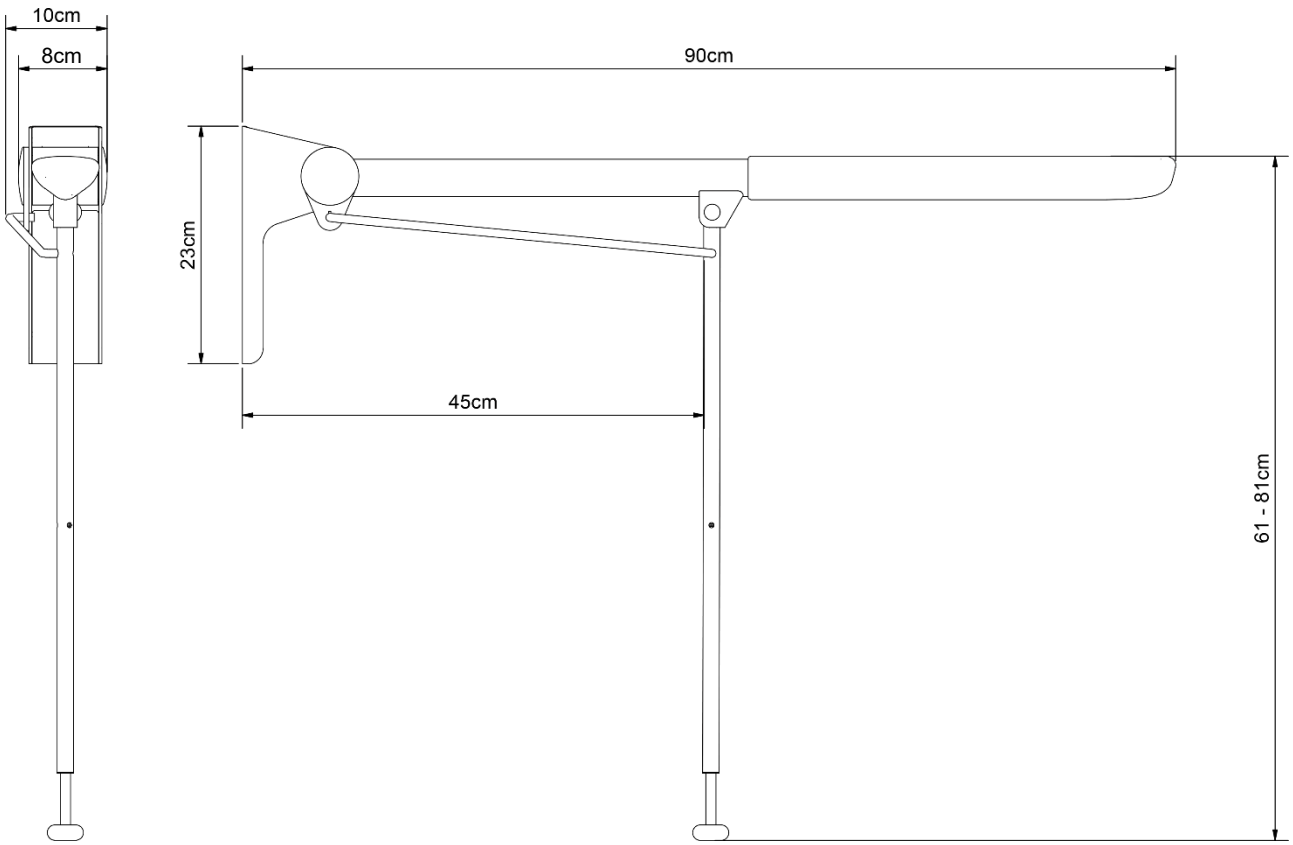

40-40431 / 40-40436 – Wave 90cm med støtteben

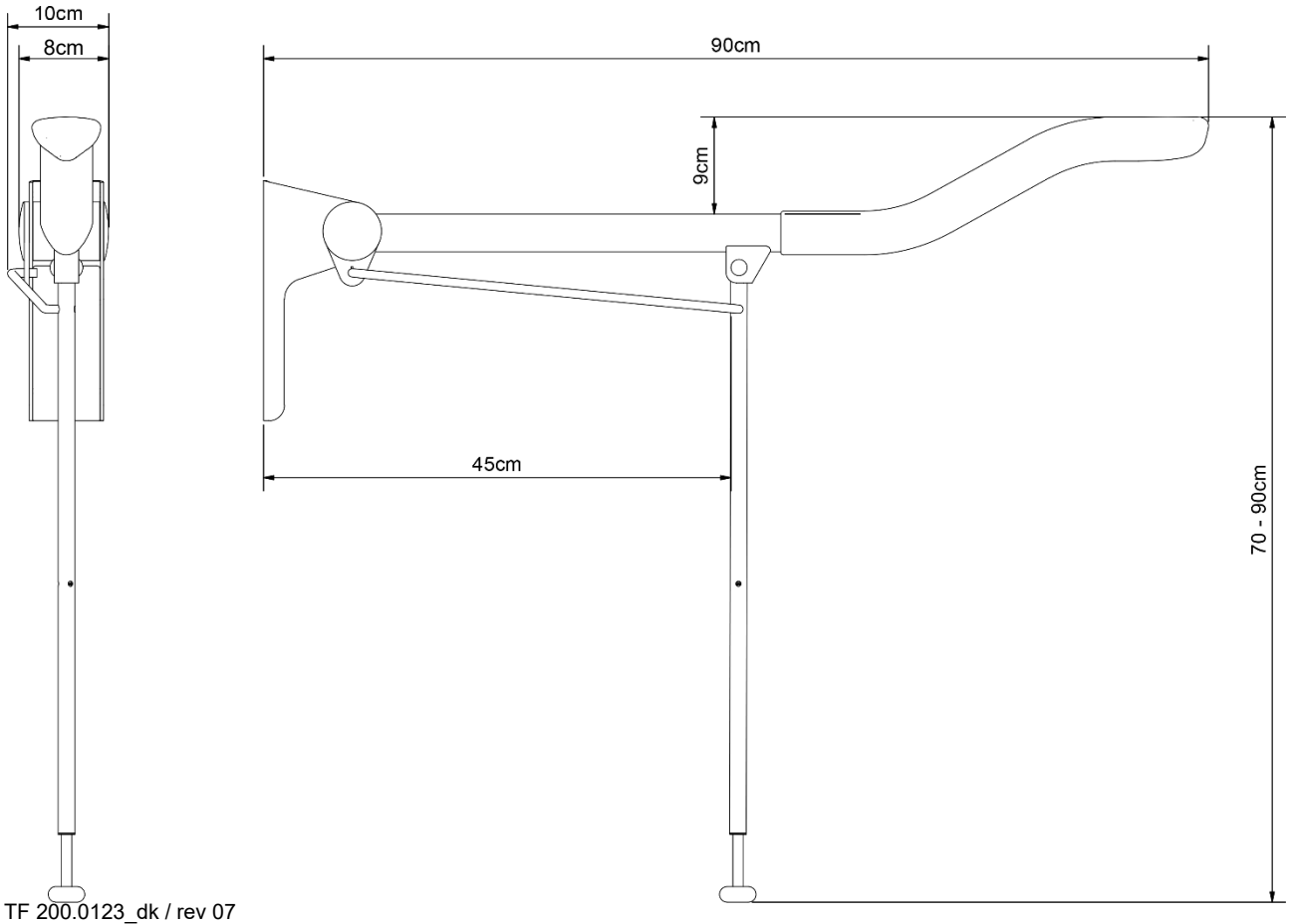

40-40432 / 40-40437 – Straight 76cm med støtteben

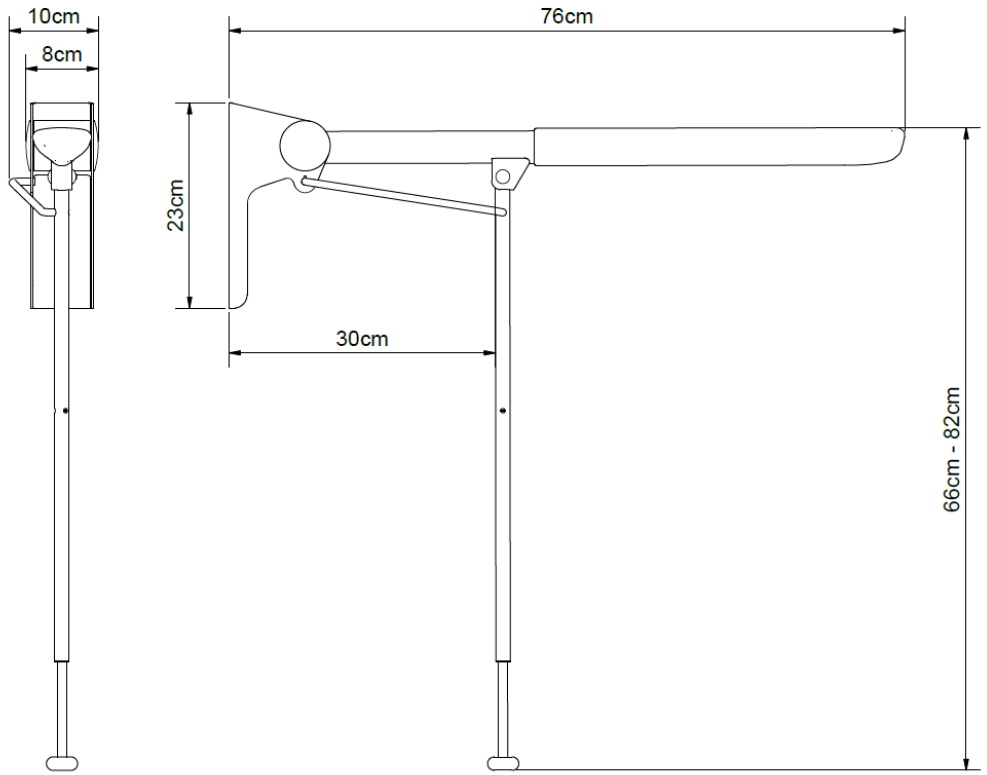

40-40433 / 40-40438 – Wave 76cm med støtteben

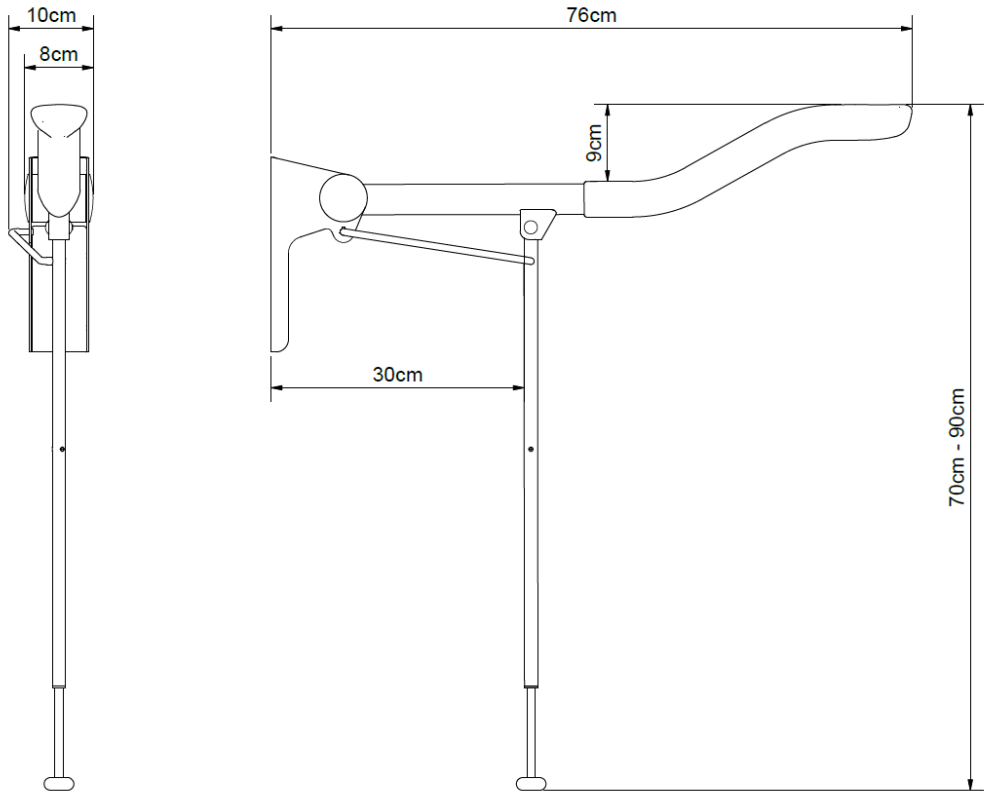

4. Instruktioner for brug

4.1 Monteringsgrænseflader

Alle modeller af Straight og Wave

Konstruktion
Væggen skal være af skruefast materiale godkendt til vådrum.
Det skraverede område angiver minimumsområde for forstærkning i væg. Forstærkning lægges med fordel fra gulv til loft.

Alle toiletstøtter er belastningstestet i henhold til DS/ISO 17966 er den maksimale brugervægt fastsat til:

Max brugervægt iht. DS/ISO 17966
40-40400 / 40-40405: 250 kg
40-40401 / 40-40406: 250 kg
40-40402 / 40-40407: 250 kg
40-40420 / 40-40425: 250 kg
40-40421 / 40-40426: 250 kg
40-40430 / 40-40435: 330 kg
40-40431 / 40-40436: 330 kg
40-40432 / 40-40437: 330 kg
40-40433 / 40-40438: 330 kg

Max træk i øverste skruer
40-40400 / 40-40405: 125 kg
40-40401 / 40-40406: 125 kg
40-40402 / 40-40407: 150 kg
40-40420 / 40-40425: 125 kg
40-40421 / 40-40426: 150 kg
40-40430 / 40-40435: 125 kg
40-40431 / 40-40436: 125 kg
40-40432 / 40-40437: 125 kg
40-40433 / 40-40438: 125 kg

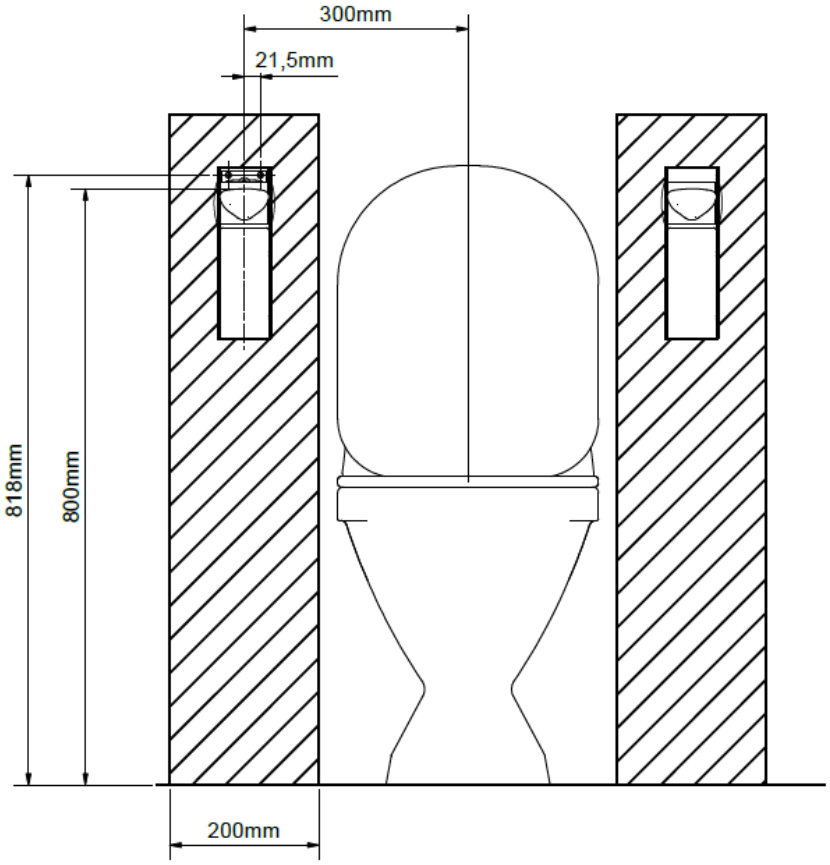

Bemærk
Alle mål er angivet ud fra en fast højde af toiletstøtten på 800mm over gulv. Hvis dette mål ønskes ændret, skal de anbefalede mål tilsvarende ændres.

Enheden leveres med et sæt (6 stk.) skruer og rawlplugs, som er beregnet for montage på en betonvæg. Montøren skal altid vurdere væggens materiale, beskaffenhed og styrke og anvende egnede skruer og rawlplugs til denne givne type væg.

Vedlagt findes montage skabelon med angivelse af de 6 montagehuller på beslaget.

Brugerhøjder (overkant toiletstøtte) og installationshøjder (øverste huller i skabelon/beslag).

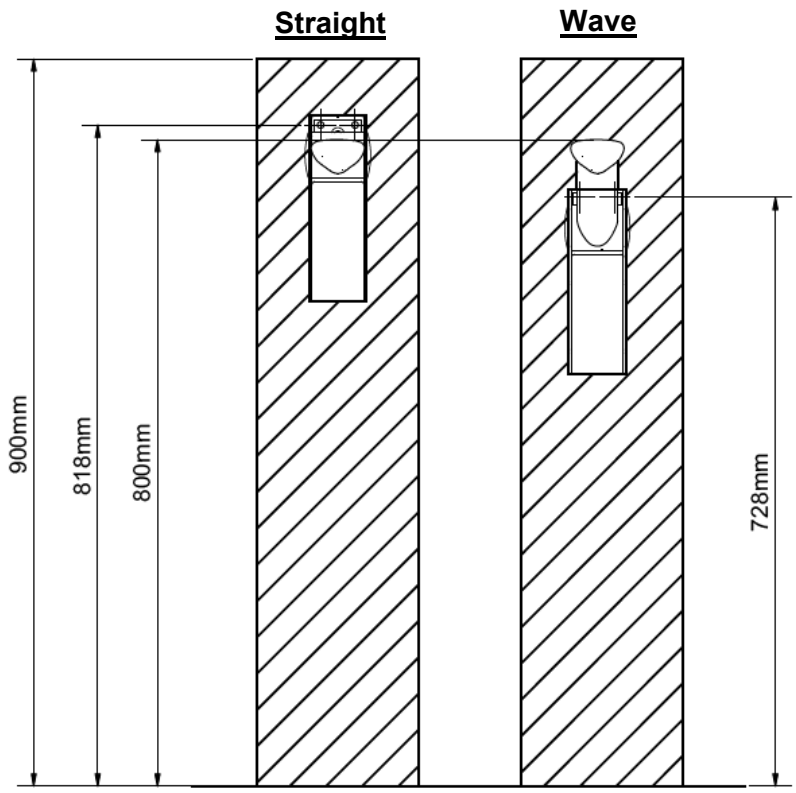

4.2 Monteringsvejledning

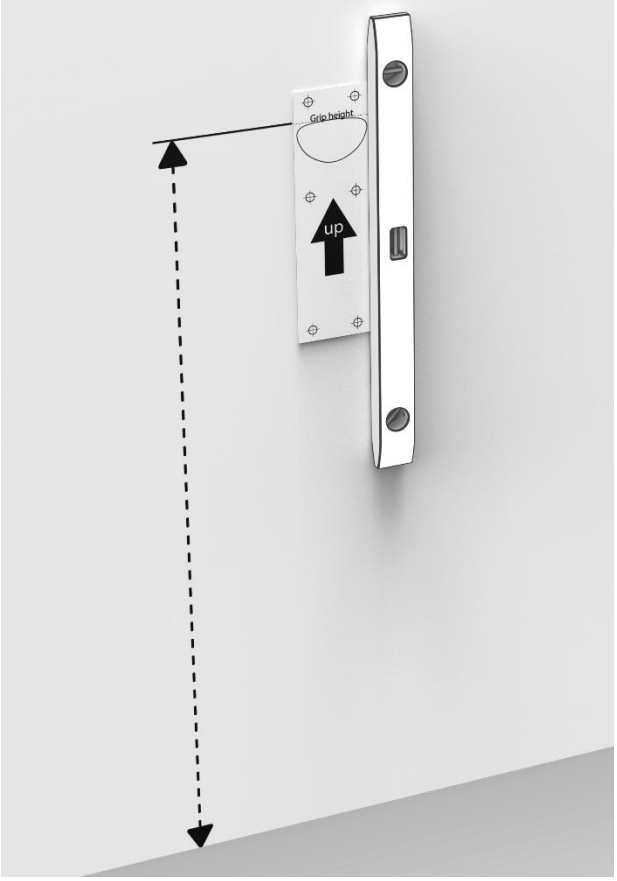

1. Benyt medfølgende montageskabelon til at markere hullerne ud fra ønsket højde på toiletstøtten. Den stiplede linje på skabelonen markerer, hvor grebets overside vil være.
2. Bor hullerne og monter passende rawl plugs.

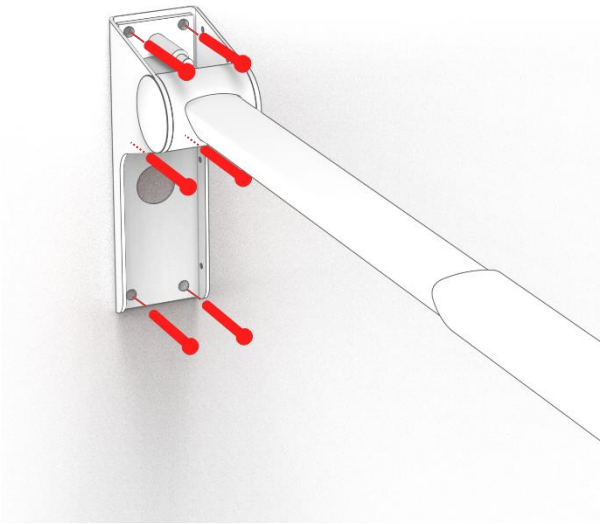

3. Skru toiletstøtten fast til væggen.
   Vær påpasselig med ikke at støde skruemaskinen på tromlen når de øverste skruer monteres.

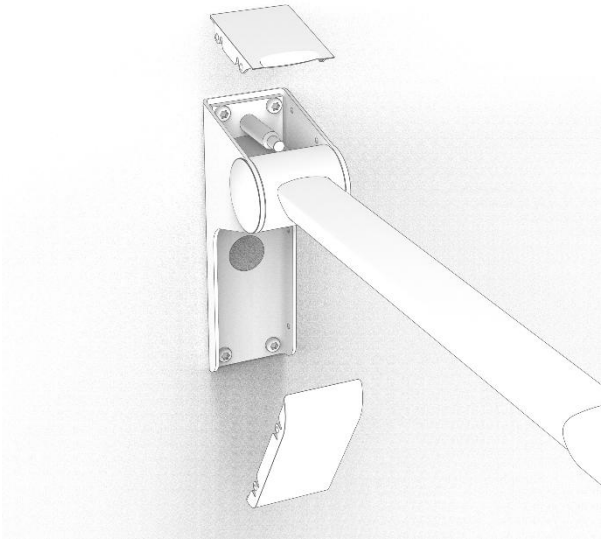

4. Monter den øvre og nedre dækplade.

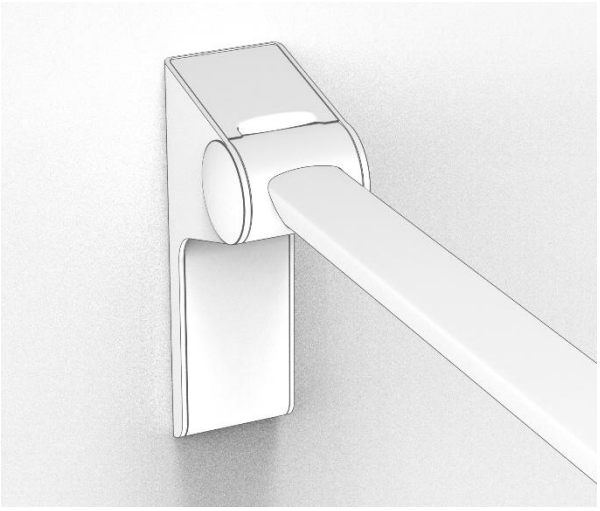

⚠	**Advarsel!** Før produktet tages i brug for første gang, skal du altid belastningsteste den selv. Dette er for at sikre, at produktet er fastspændt korrekt til væggen. Hvis dette ikke udføres, risikerer brugeren seriøs kropsskade i forbindelse med en faldulykke, skulle toiletstøtten ikke være fastspændt korrekt.

4.3 Betjening af produktet

Toiletstøtten kan rotere 90° til lodret position. Støtten er designet således, at den kan efterlades i en given placering imellem 0° og 90° vinkel.

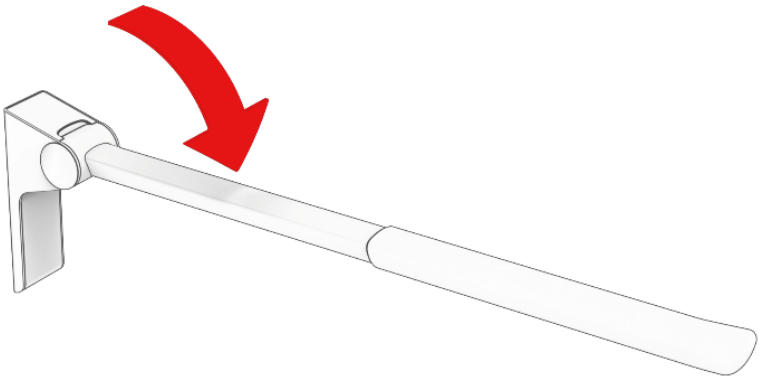

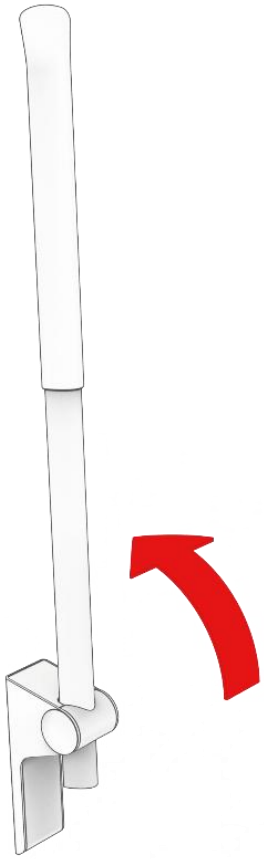

⚠	**Advarsel!** Produktet skal altid placeres således at det kan bevæge sig frit i hele anvendelsesområdet uden at kollidere med genstande. Afvigelse herfra kan medføre at produktets stabilitet bortfalder.

4.4 Brug af toiletrulleholder (muligt tilkøb)

<u>Montage af toiletrulleholder</u>
Toiletrulleholderen kan monteres valgfrit på gummi-grebet

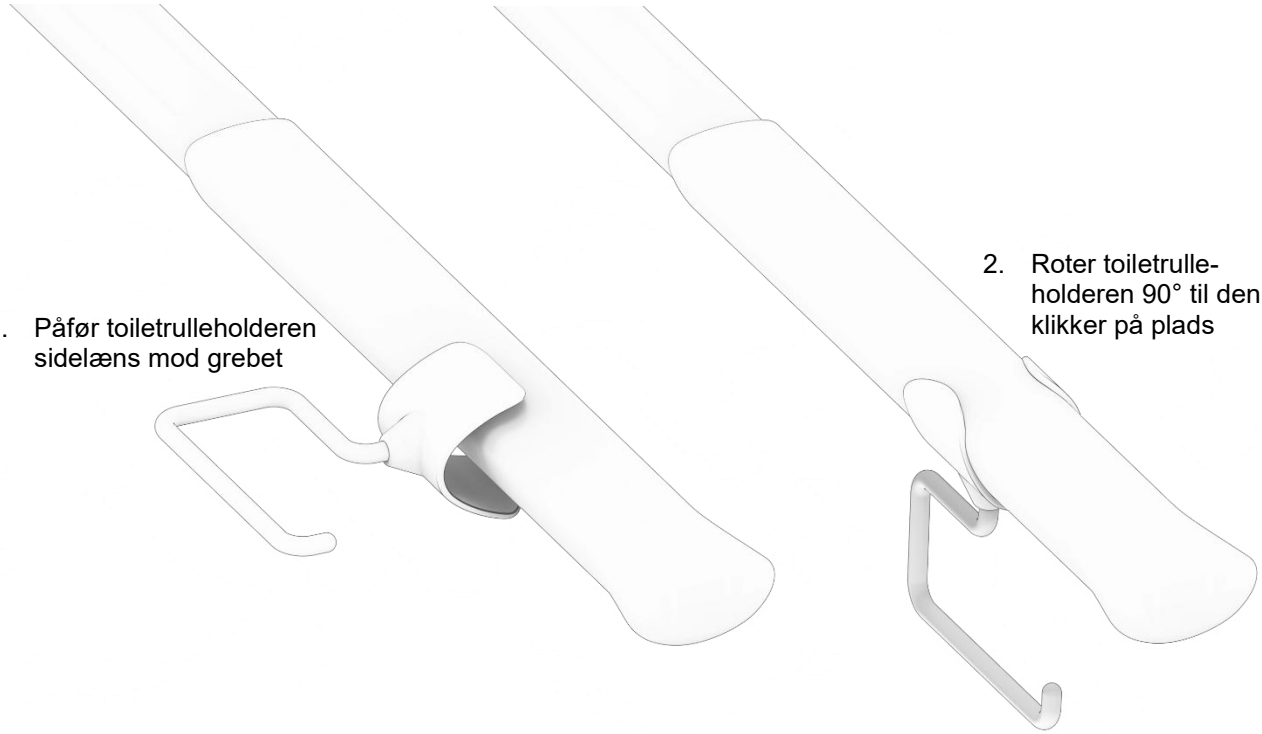

1. Påfør toiletrulleholderen sidelæns mod grebet
2. Roter toiletrulle-holderen 90° til den klikker på plads

Orientering af toiletrulle
Toiletrulleholderen kan tilpasses til at holde toiletrullen i to forskellige retninger efter ønske
Toiletrulleholderen skal være afmonteret før orientering kan ændres

1. Skub bøjlen op, så den løfter sig i plastikdelen

2. Når spændstiften er fri af plasten kan bøjlen roteres 90° og trækkes ned i plastdelen igen

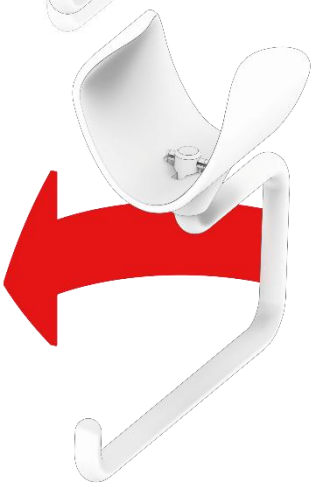

3. Toiletrulleholderen kan nu genmonteres på toiletstøtten

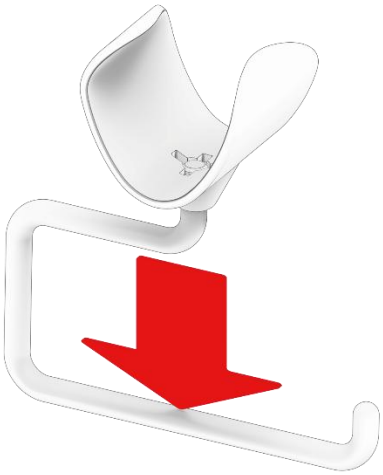

4.5 Justering af friktions-skiver

I nogle tilfælde kan det ske, at toiletstøtten ikke længere kan efterlades i en given placering imellem 0° og 90°, men falder ned til 0° igen. I dette tilfælde bør friktionsskiverne efterjusteres. Dette gøres ved at følge disse 3 trin:

1) Fjern de runde sideafdækninger, fx med en lille, flad skruetrækker
2) Benyt en Torx 20 skruetrækker til at stramme én eller begge skruer. Test undervejs om toiletstøtten nu bliver hvor den efterlades. Pas på ikke at overspænde skruerne, da dette kan gøre støtten unødigt svær at justere.
3) Klik de to side-afdækninger på igen ved at trykke de to snap-fit tapper ind i de tilsvarende huller.

4.6 Sikker anvendelse

⚠	**Forsigtig!** • Toiletstøtte armen bliver glat når den er våd • Pas på ikke at klemme fingrene når toiletstøtte armen slås op/ned • Hjælper eller andre personer kan få støtteben ned over fod ved nedklapning

5. Rengøring

Rengøring kan udføres med lunkent vand og et egnet universalrengøringsmiddel. Brug en klud eller en blød svamp til at vaske produktet. Tør produktet af med en opvredet klud.

Til overflade desinfektion kan klor-baserede desinfektionsmidler godt bruges, så længe produktspecifikationerne og sikkerhedsforanstaltningerne bliver overholdt, dog må koncentrationen ikke overstige 1.000 ppm aktivt klor.
Derudover kan ethanol-baserede desinfektionsmidler godt bruges, så længe produktspecifikationerne og sikkerhedsforanstaltningerne bliver overholdt.

De følgende midler er blevet testet af Ropox og kan anvendes så længe de er tyndet op ifølge produktanvisningerne.

5.1 Forhåndsgodkendte desinfektionsmidler

Handelsnavn	Opløsning
Diversey Suma Tab D4	1.000 ppm
Rodalon ®	Ethanol 70% v/v

Med det samme efter endt rengøring eller desinfektion, skal produktet tørres af med en klud opvredet i vand, og herefter et tørt viskestykke, hvis produktet ikke tørres af, kan det blive misfarvet eller plettet, og overfladebehandlingen kan tage skade.
Vær opmærksom på, at efter forlænget brug af produktet, med normale rengøringsintervaller, kan det forventes at produktet vil miste noget glans eller farve. Produktet kan desinficeres uafhængigt af dette.

!	**Vigtigt!** Brug ikke rengøringsmidler, der indeholder slibende stoffer, f.eks. skurepulver, ståluld, skuresvamp. Dette produkt er ikke designet til at blive steriliseret. Autoklavering og sterilisering ud over normal rengøring kan ændre produktsikkerhed og funktion.

6. Vedligeholdelse

Sense - Toiletstøtten er vedligeholdelses fri. Af sikkerhedsmæssige hensyn anbefales det jævnligt at undersøge alle boltforbindelser og bevægelige dele for at sikre, at ingen dele er løse, og at befæstelser til væggen er intakte.

!	**Bemærk!** Manglende overholdelse af regelmæssig vedligeholdelse kan resultere i degradering af produktets funktion og sikkerhed.

7. Komponentliste

1 stk. Sense - Toiletstøtte, model varierer 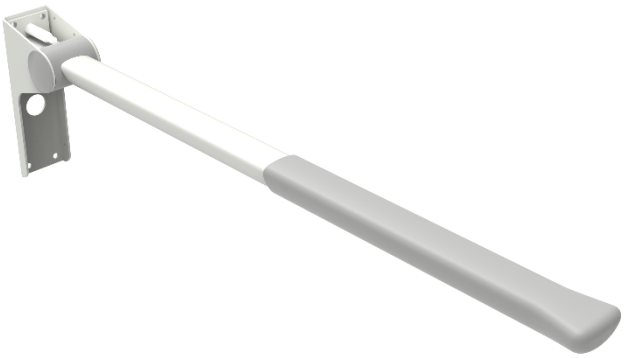	1 stk. Øvre dækplade 1 stk. Nedre dækplade 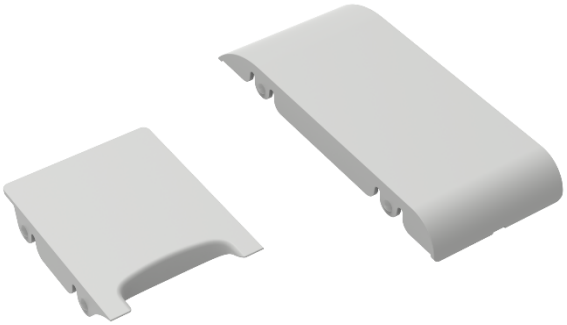
1 stk. Skabelon 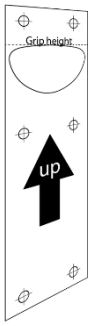	1 sæt Vægplugs og skruer 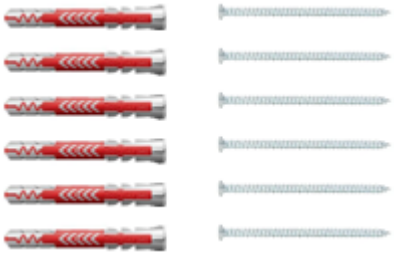

	Bemærk! Ropox stiller delelister til rådighed til ekstraordinær vedligeholdelse og reparation ud over, hvad der er beskrevet i denne manual. Reparation ud over det, der er beskrevet i denne vejledning, må kun udføres af Ropox-udpeget servicepersonale.

8. Miljøhensyn

Produktet er ikke beregnet til bortskaffelse som kommunalt affald. Korrekt demontering, sortering og bortskaffelse af komponenter skal udføres af affaldshåndtering.

Komponent	Bortskaffelsesanbefaling
Dækplader	Restaffald
Toiletstøtte	Metal
Gummigreb	Restaffald

9. Indberetning af uheld/ulykker

Producenten af dette produkt anbefaler, at ethvert uheld/enhver ulykke i forbindelse med dette produkt, som opfylder samtlige af nedenstående kriterier, både indberettes til den relevante myndighed og til producenten.

1. Der er sket - eller der kunne være sket - et uheld/en ulykke

2. Det medicinske udstyr betragtes som medvirkende årsag til hændelsen, og

3. Uheldet/ulykken resulterede - eller kunne have resulteret - i en af nedenstående konsekvenser:

- *Dødsfald - en patient, bruger eller tredjepart afgår ved døden*
- *En alvorlig forværring af patientens, brugerens eller tredjeparts helbredstilstand, herunder i form af:*
  - *1. Livstruende sygdom*
  - *2. Varig skade eller mén*
  - *3. Nødvendig medicinsk eller kirurgisk behandling for at afværge livstruende sygdom, varige skader eller mén*
  - *4. Fosterdød, fosterskade eller medfødte abnormiteter.*

Ropox A/S
Ringstedgade 221
DK – 4700 Naestved
Tel.: +45 55 75 05 00
E-mail: info@ropox.dk
www.ropox.dk