ROPOX™
BETTER WAYS TO BETTER DAYS
- A PART OF AddLife

CE

Sense - Toilettenstützarme

Bedienungsanleitung

Diese Bedienungsanleitung muss immer zusammen mit dem Produkt aufbewahrt werden.

TF 200.0123_de / Rev 07 / Datum 19-10-2026

Inhalt

1. Erläuterung der Symbole ... 3

2. Sicherheit ... 3

2.1 Produktkennzeichnung ... 5

3. Allgemeine Anforderungen ... 6

3.1 Informationen zum Produkt ... 6

3.2 Produktbeschreibung ... 7

3.3 Verwendungszweck ... 7

3.4 Vorgesehene Bedienperson ... 7

3.5 Klinische Funktionen ... 7

3.6 Abmessungen des Produkts ... 7

4. Anweisungen für den Gebrauch ... 10

4.1 Montageschnittstellen ... 11

4.2 Montageanweisungen ... 13

4.3 Bedienung des Produkts ... 14

4.4 Verwendung des Toilettenpapierhalters (kostenpflichtiges Zubehör) ... 14

4.5 Einstellen der Reibscheiben ... 15

4.6 Sichere Verwendung ... 16

5. Reinigung ... 16

5.1 Bereits zugelassene Desinfektionsmittel ... 16

6. Wartung ... 16

7. Komponentenliste ... 17

8. Rücksicht auf die Umwelt ... 17

9. Meldung von Unfällen ... 18

1. Erläuterung der Symbole

Warnung Hinweis auf eine potenziell gefährliche Situation. Wenn sie nicht gemieden wird, kann dies zu schweren Personenschäden oder zum Tod führen.	
Vorsicht Hinweis auf eine potenziell gefährliche Situation, die zu leichten oder mittelschweren Personenschäden führen kann. Das Symbol wird auch verwendet, um vor unsachgemäßem Gebrauch zu warnen.	
Wichtig Dieses Symbol weist auf die richtige Verwendung und Handhabung des Produkts hin.	

2. Sicherheit

	Diese Anleitung muss vor dem Gebrauch gelesen und verstanden werden. Bewahren Sie diese Anleitung immer in der Nähe des Produkts auf. Die Verwendung, Installation und Wartung dieses Produkts muss in Übereinstimmung mit dieser Anleitung erfolgen, um gefährliche Situationen zu vermeiden, die zu Personenschäden führen können. Verwenden Sie das Produkt niemals anders als in dieser Anleitung beschrieben. Jede Abweichung kann zu Personenschäden, gefährlichen Situationen und/oder Schäden am Produkt führen. Die Person, die dieses Produkt installiert und verwendet, entweder als Bediener oder als Patient, muss Zugang zu den notwendigen Sicherheitsinformationen in dieser Anleitung haben.

⚠	Führen Sie keine Reparaturen, Demontagen oder Montagen, eigene Ergänzungen, Anpassungen oder Änderungen am Produkt durch, die über die in dieser Anleitung beschriebenen hinausgehen. Diese Arbeiten müssen von Fachpersonal durchgeführt werden, das von Ropox autorisiert wurde. Führen Sie keine Wartungsarbeiten durch, wenn das Produkt durch einen Patienten in Gebrauch ist. Dieses Produkt kann von Kindern ab 8 Jahren und Personen mit eingeschränkten körperlichen, sensorischen oder geistigen Fähigkeiten oder mangelnder Erfahrung und Kenntnis verwendet werden, wenn sie beaufsichtigt oder in den sicheren Gebrauch des Geräts eingewiesen wurden und die damit verbundenen Gefahren verstehen. Kinder dürfen nicht mit dem Gerät spielen. Reinigung und Wartung durch den Benutzer dürfen nicht von unbeaufsichtigten Kindern durchgeführt werden. Verwenden Sie das Produkt nicht, wenn es fehlerhaft oder beschädigt ist. Verwenden Sie das Produkt erst wieder, wenn es repariert oder ersetzt wurde.
!	Voraussetzung für die Informationen in dieser Anleitung ist eine korrekte Installation gemäß der Installationsanleitung für dieses Produkt. Ropox kann nicht haftbar gemacht werden, wenn das Produkt auf eine Weise verwendet wird, die von den Angaben in dieser Anleitung und/oder der Installationsanleitung abweicht. Ropox behält sich das Recht vor, diese Anleitung und Referenzdokumente ohne vorherige Ankündigung zu ändern.

2.1 Produktkennzeichnung

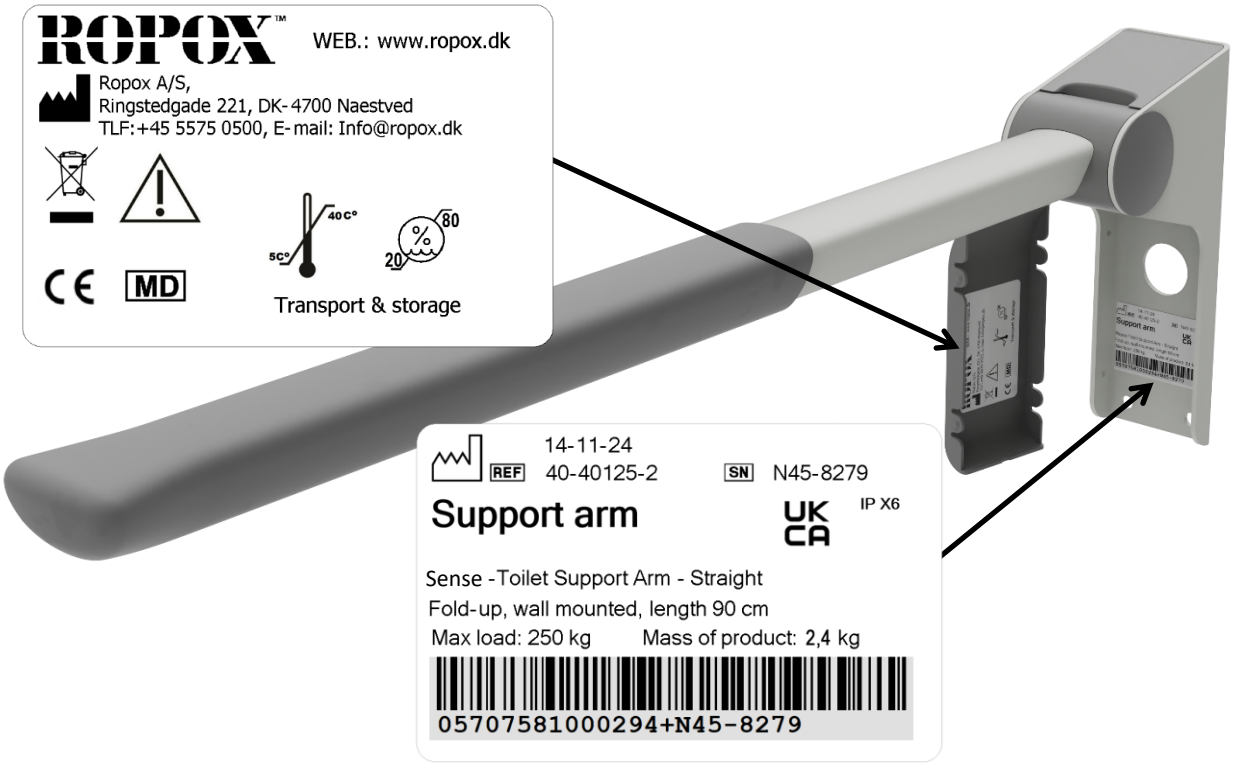

CE	Dieses Produkt trägt die CE-Kennzeichnung gemäß: Verordnung (EU) 2017/745 über Medizinprodukte Richtlinie 2011/65/EU des Rates, RoHS
	Name und Anschrift des Herstellers
	Herstellungsdatum
REF	Artikelnummer
SN	Seriennummer
	Siehe Anleitung, um wichtige sicherheitsrelevante Informationen, Warnhinweise und Vorsichtsmaßnahmen zu erfahren.
	Darf nicht im unsortierten Hausmüll entsorgt werden. Das Produkt muss bei einem geeigneten Wertstoffverwerter abgegeben werden.
40°C 5°C	Die Betriebs- und Lagertemperatur darf 5–40 °C weder unter- noch überschreiten.
	Vor Gebrauch Anleitung lesen.

3. Allgemeine Anforderungen

3.1 Informationen zum Produkt

Hersteller	**Ropox A/S** Ringstedgade 221, DK-4700 Næstved +45 55 75 05 00 E-Mail: Info@ropox.com		**Promefa SA** Chemin Praz-Devant 12, 1032 Romanel-sur-Lausanne, Suisse +41 44 872 97 79 promefa@promefa.ch		
Varianten	**Artikel-Nr.**	**Modell**	**Länge**	**Farbe**	**UDI**
	40-40402	Sense - Toilettenstützarme Straight	90cm	Grau	05707581014758
	40-40421	Sense - Toilettenstützarme Wave	90cm	Grau	05707581014772
	40-40430	Sense - Toilettenstützarme Straight mit Stützbeinen	90cm	Grau	05707581014789
	40-40431	Sense - Toilettenstützarme Wave mit Stützbeinen	90cm	Grau	05707581014796
	40-40401	Sense - Toilettenstützarme Straight	76cm	Grau	05707581014741
	40-40420	Sense - Toilettenstützarme Wave	76cm	Grau	05707581014765
	40-40432	Sense - Toilettenstützarme Straight mit Stützbeinen	76cm	Grau	05707581006562
	40-40433	Sense - Toilettenstützarme Wave mit Stützbeinen	76cm	Grau	05707581006579
	40-40400	Sense - Toilettenstützarme Straight	66cm	Grau	05707581014734
	40-40407	Sense - Toilettenstützarme Straight	90cm	Rot	05707581004230
	40-40426	Sense - Toilettenstützarme Wave	90cm	Rot	05707581004254
	40-40435	Sense - Toilettenstützarme Straight mit Stützbeinen	90cm	Rot	05707581004261
	40-40436	Sense - Toilettenstützarme Wave mit Stützbeinen	90cm	Rot	05707581004278
	40-40406	Sense - Toilettenstützarme straight	76cm	Rot	05707581004223
	40-40425	Sense - Toilettenstützarme Wave	76cm	Rot	05707581004247
	40-40437	Sense - Toilettenstützarme Straight mit Stützbeinen	76cm	Rot	05707581006623
	40-40438	Sense - Toilettenstützarme Wave mit Stützbeinen	76cm	Rot	05707581006630
	40-40405	Sense - Toilettenstützarme Straight	66cm	Rot	05707581004216
Maximales Benutzergewicht gemäß DS/EN ISO 17966:2016	250 kg Modelle mit Stützbeinen: 330 kg				
Seitliche Auszugskraft	150 kg				
Erwartete Lebensdauer	5 Jahre				
MDR-Klasse 2017/745	**Klasse I**				
Vorgesehene Umgebung	Dieses Produkt darf nur in folgenden Bereichen verwendet werden: Einrichtungen des Gesundheitswesens Häusliche Pflege				
Anwendungs temperatur	-5 °C bis +40 °C Transport und Lagerung +5 °C bis +40 °C Anwendung				
Werkstoffe, die mit dem Patienten in Berührung kommen	**Komponenten**	**Beschreibung des Werkstoffs**			
	Arm	Aluminium pulverlackiert			
	Versch. Abdeckkappen	PA 6			
	Wandhalterungen	Rostfreier Stahl pulverlackiert			
	Gummigriffe	TPU			

Zubehör	
Artikelnummer	**Modell/Spezifikationen**
40-40452	Toilettenpapierhalter
40-40450	Höhenverstellbare Einheit mit Schnellauslöser
40-40451	Höhenverstellbare Einheit ohne Schnellauslöser

3.2 Produktbeschreibung

Sense - Toilettenstützarme bieten dem Benutzer einen stabilen Halt beim Aufstehen oder Hinsetzen und sind für manche genau die Hilfe, die sie brauchen, um selbständig die Toilette benutzen zu können.

3.3 Verwendungszweck

Für Benutzer, die beim Hinsetzen auf die Toilette und beim Aufstehen von der Toilette Unterstützung benötigen, sind Toilettenstützarme ein gutes und behindertengerechtes Hilfsmittel. Menschen mit eingeschränkter Mobilität können die Toilettenstützarme nutzen, um sich beim Hinsetzen und Aufstehen abzustützen.
Außerdem sind sie in zwei verschiedenen Formen und mit unterschiedlichen Gewichtsbelastungen erhältlich, so dass sich für den jeweiligen Benutzer oder die jeweilige Situation die bestmöglichen Toilettenstützarme finden lassen.

3.4 Vorgesehene Bedienperson

Die vorgesehene Bedienperson kann jede Person sein, die diese Anleitung gelesen und verstanden hat. Kinder sind jedoch ausgeschlossen.

3.5 Klinische Funktionen

Dieses Produkt bietet keinen klinisch nachgewiesenen Nutzen für Patienten, wenn es wie vom Hersteller vorgesehen verwendet wird.

3.6 Abmessungen des Produkts

40-40400 / 40-40405– Straight 66cm

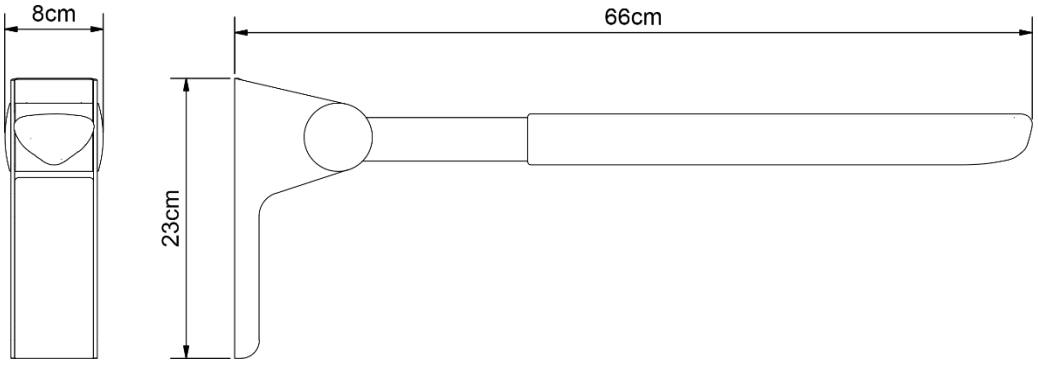

40-40401 / 40-40406 – Straight 76cm

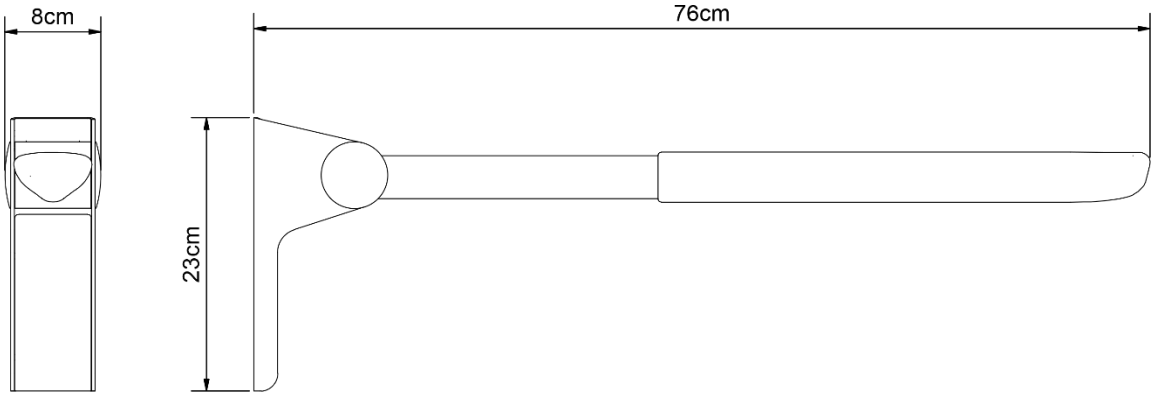

40-40402 / 40-40407 – Straight 90cm

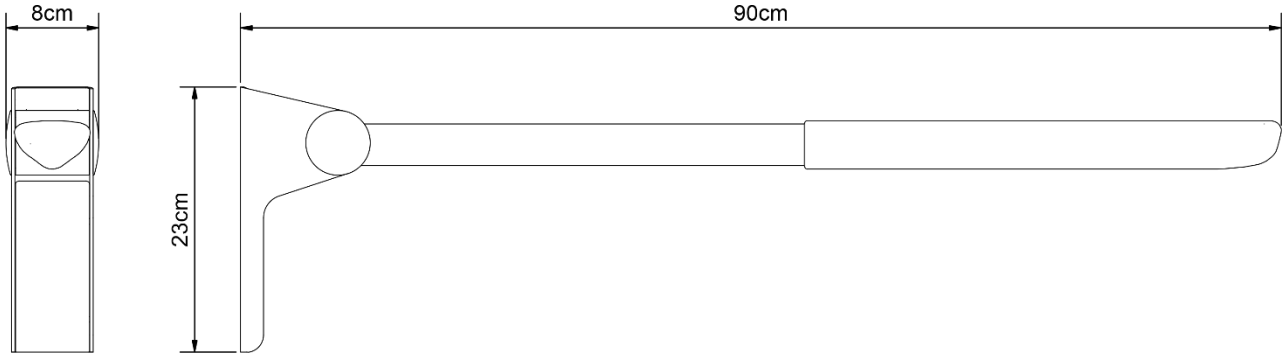

40-40420 / 40-40425 – Wave 76cm

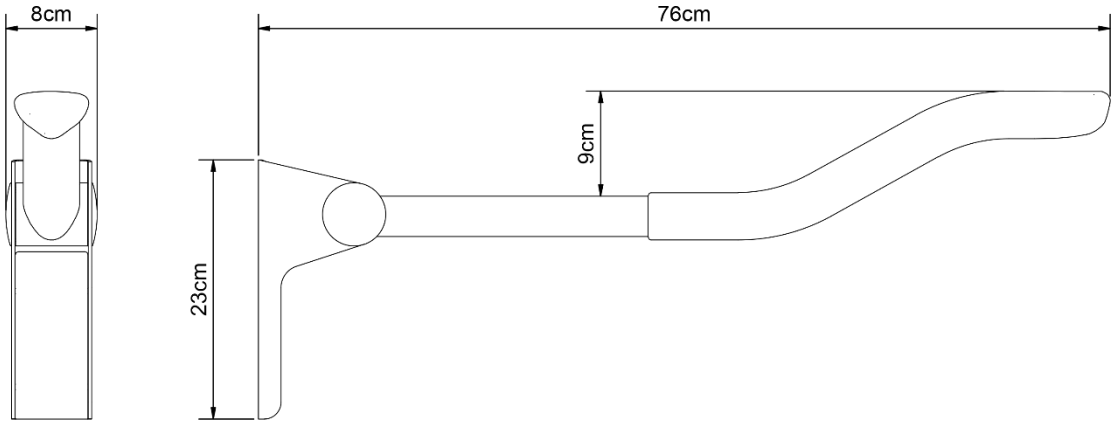

40-40421 / 40-40426 – Wave 90cm

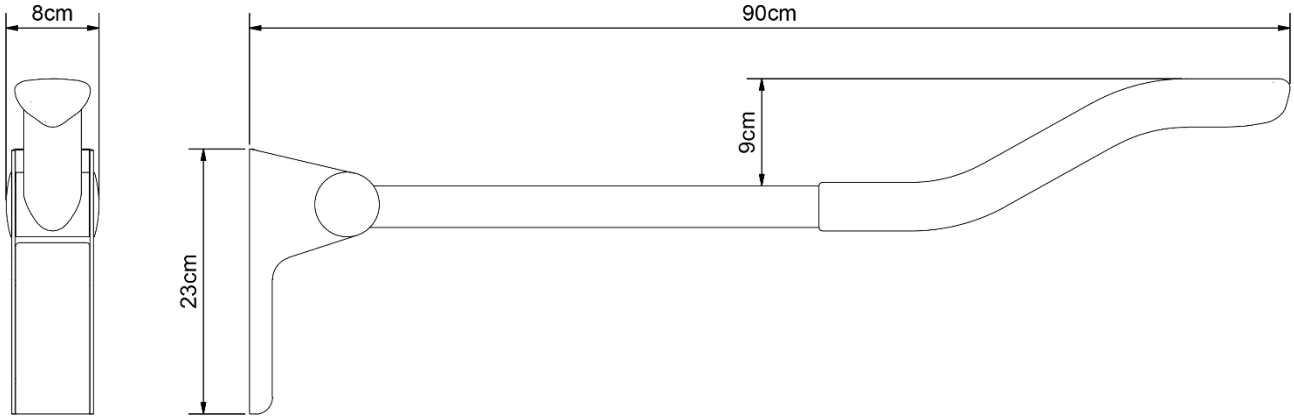

40-40430 / 40-40435 – Straight 90 cm mit Stützbeinen

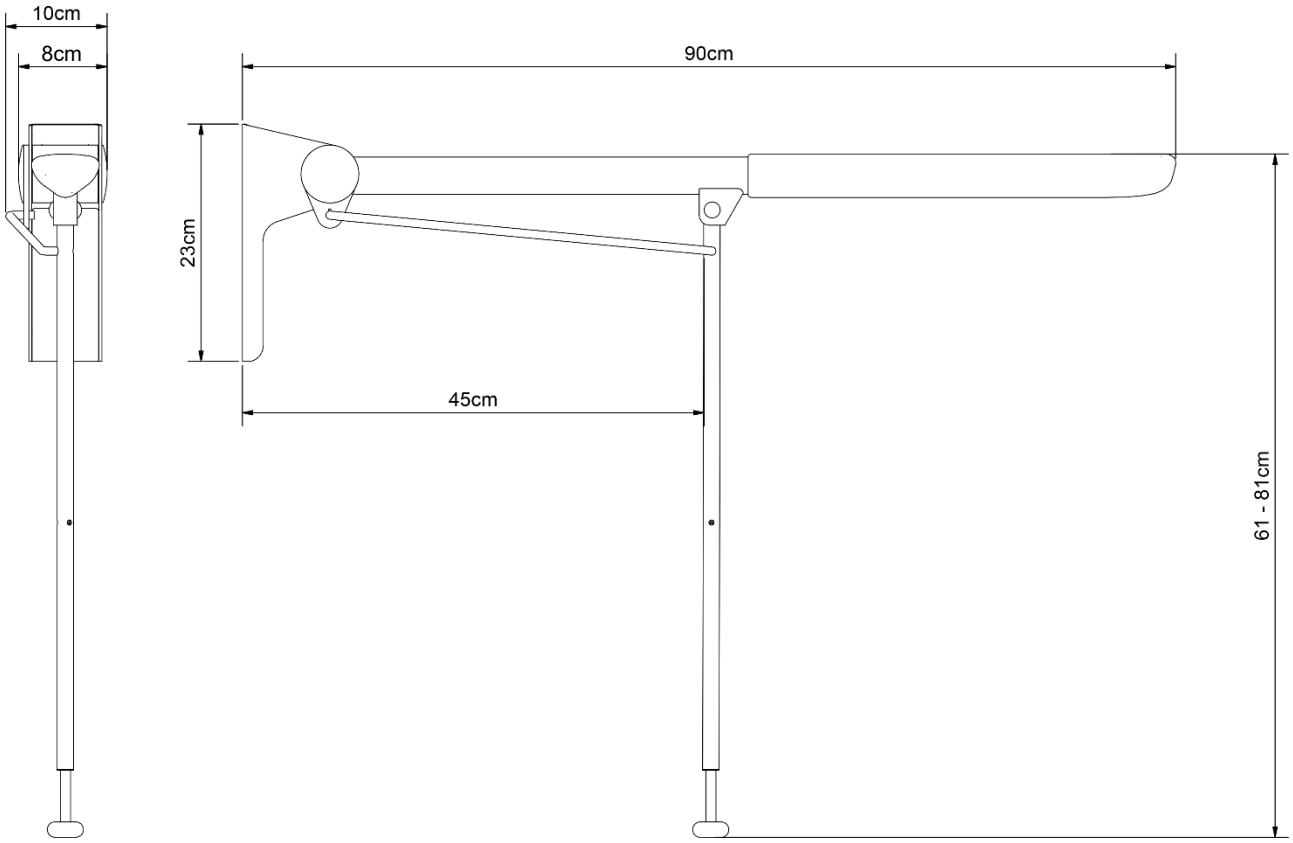

40-40431 / 40-40436 – Wave 90 cm mit Stützbeinen

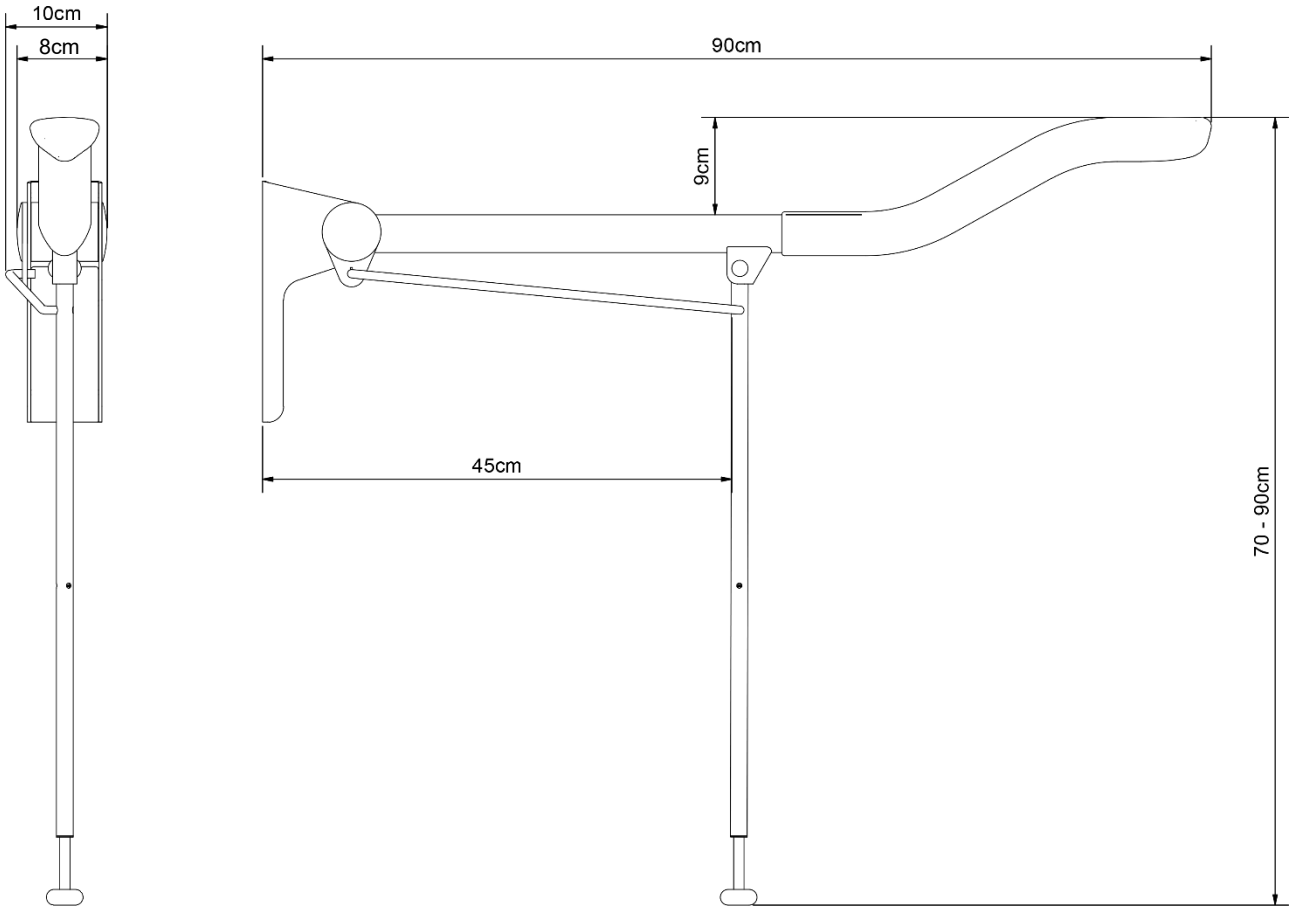

40-40432 / 40-40437 – Straight 76 cm mit Stützbeinen

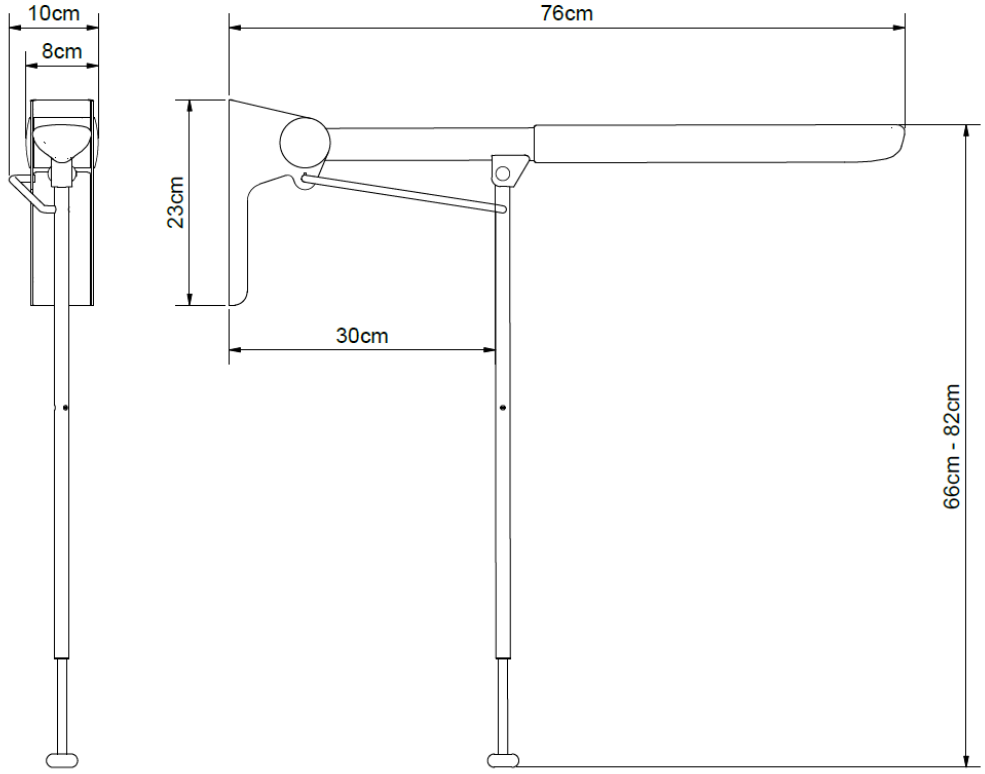

40-40433 / 40-40438 – Wave 76 cm mit Stützbeinen

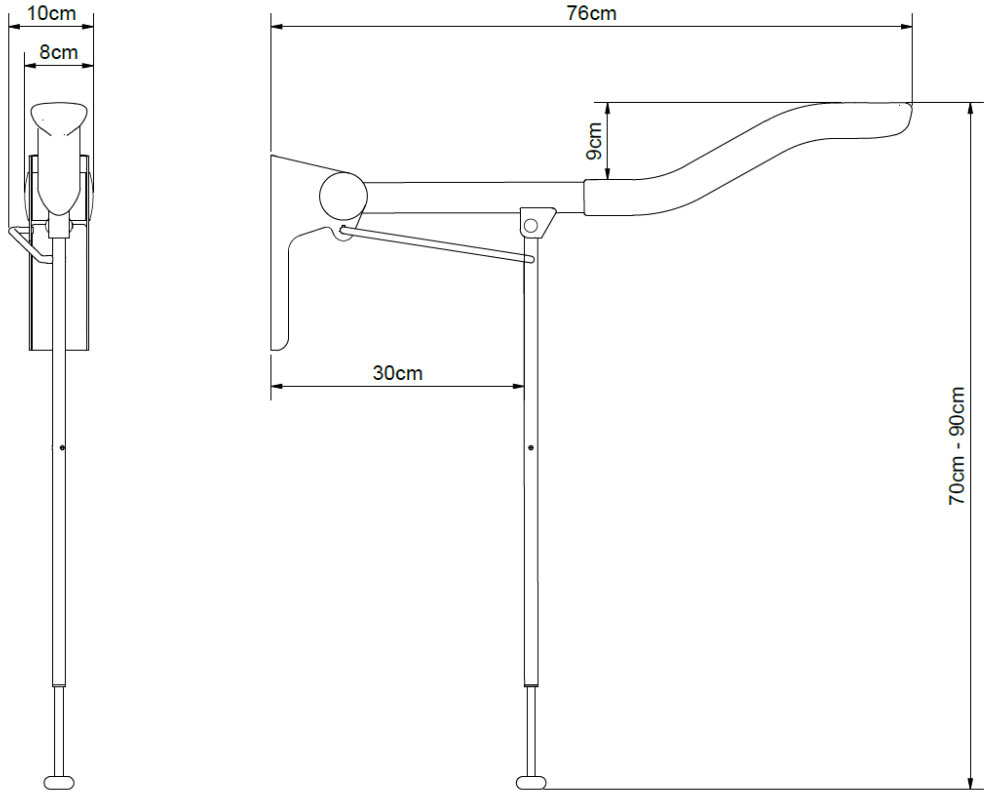

4. Anweisungen für den Gebrauch

4.1 Montageschnittstellen

Alle Modelle von Straight und Wave

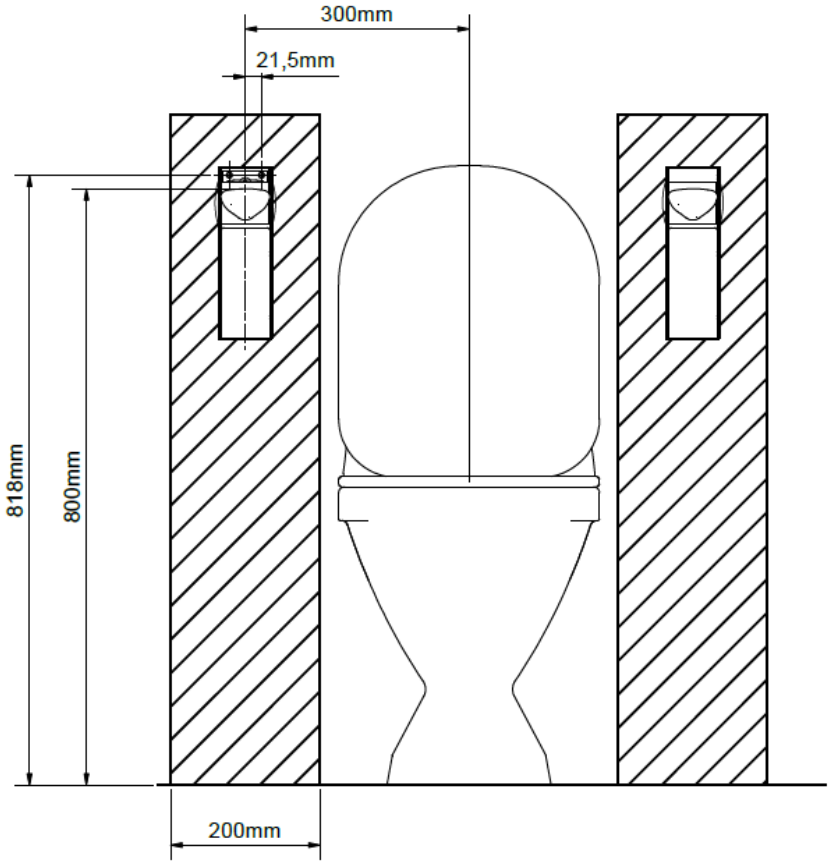

Konstruktion
Die Wand muss aus Material bestehen, in das sicher geschraubt werden kann und das für Feuchträume zugelassen ist. Der schraffierte Bereich gibt die Mindestfläche für die Verstärkung in der Wand an. Die Verstärkung wird am besten vom Boden bis zur Decke angebracht.

Alle Toilettenstützarme sind gemäß DS/ISO 17966 belastungsgeprüft, das maximale Benutzergewicht ist festgelegt auf:

Maximales Benutzergewicht gemäß DS/ISO 17966
40-40400 / 40-40405: 250 kg
40-40401 / 40-40406: 250 kg
40-40402 / 40-40407: 250 kg
40-40420 / 40-40425: 250 kg
40-40421 / 40-40426: 250 kg
40-40430 / 40-40435: 330 kg
40-40431 / 40-40436: 330 kg
40-40432 / 40-40437: 330 kg
40-40433 / 40-40438: 330 kg

Maximale Zugkraft der oberen Schrauben
40-40400 / 40-40405: 125 kg
40-40401 / 40-40406: 125 kg
40-40402 / 40-40407: 150 kg
40-40420 / 40-40425: 125 kg
40-40421 / 40-40426: 150 kg
40-40430 / 40-40435: 125 kg
40-40431 / 40-40436: 125 kg
40-40432 / 40-40437: 125 kg
40-40433 / 40-40438: 125 kg

Achtung
Alle Abmessungen basieren auf einer festen Höhe des Toilettenstützarms von 800 mm über dem Boden. Wenn diese Abmessung geändert werden soll, müssen die empfohlenen Abmessungen entsprechend angepasst werden.

Die Einheit wird mit einem Satz (6 Stück) von Schrauben und Dübeln geliefert, die für die Montage an einer Betonwand vorgesehen sind. Der Monteur muss immer das Material, die Beschaffenheit und die Festigkeit der Wand beurteilen und geeignete Schrauben und Dübel für diese konkrete Art von Wand verwenden.

Beigefügt ist eine Montageschablone mit Angabe der 6 Befestigungslöcher an der Halterung.

Benutzerhöhen (Oberkante des Toilettenstützarms) und Installationshöhen (obere Löcher in der Schablone/Halterung).

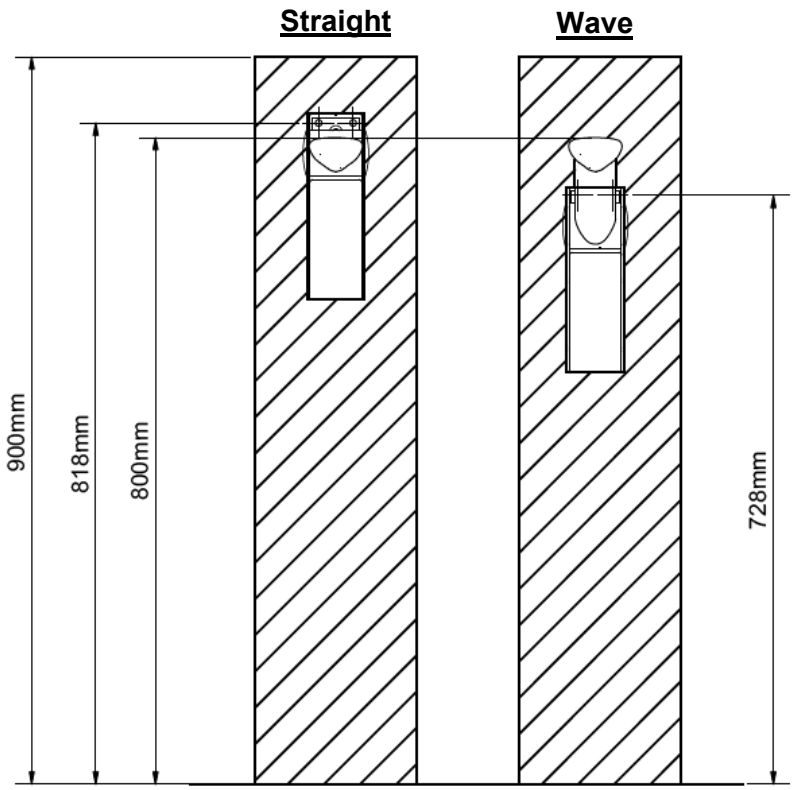

4.2 Montageanweisungen

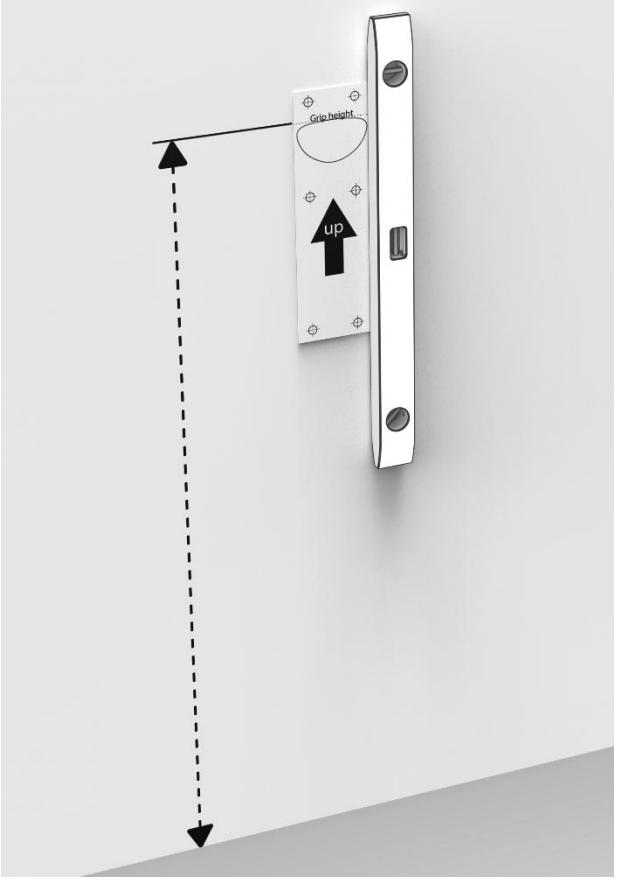

1. Verwenden Sie die mitgelieferte Montageschablone, um die Löcher entsprechend der gewünschten Höhe des Toilettenstützarms zu markieren. Die gestrichelte Linie auf der Schablone zeigt an,

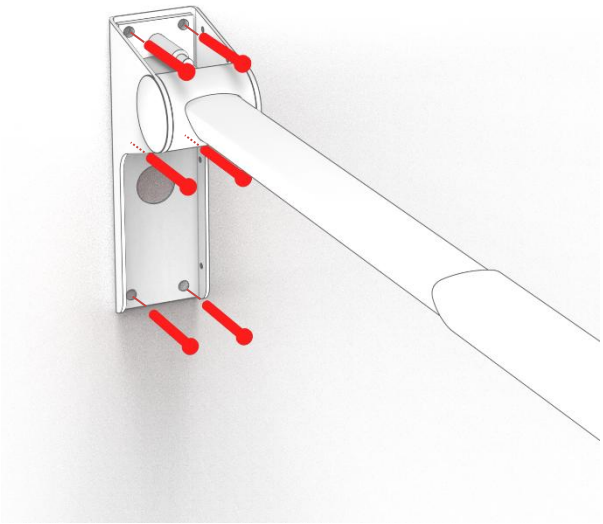

3. Schrauben Sie den Toilettenstützarm an die Wand.
   Achten Sie darauf, dass Sie beim Anbringen der oberen Schrauben nicht mit dem Schraubendreher an die Trommel stoßen.

4. Bringen Sie die obere und untere Abdeckplatte an.

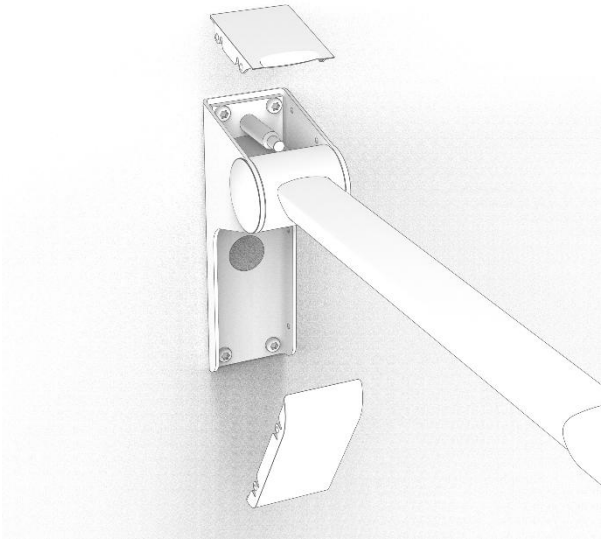

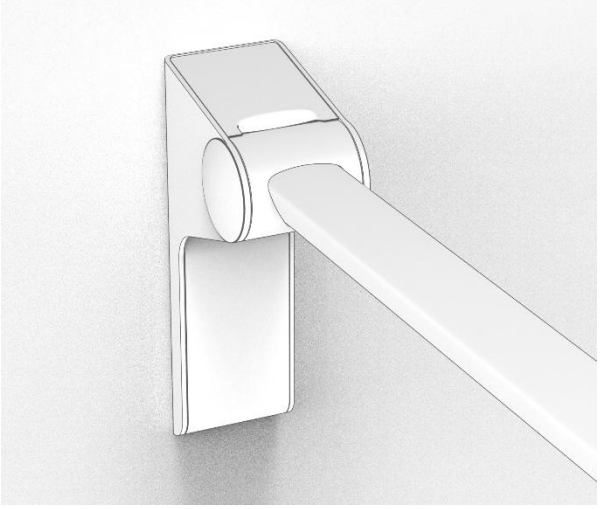

⚠	**Warnung!** Bevor das Produkt zum ersten Mal in Gebrauch genommen wird, müssen Sie es selbst einem Belastungstest unterziehen. Damit wird sichergestellt, dass das Produkt richtig an der Wand befestigt ist. Wenn dies nicht geschieht, riskiert der Benutzer bei einem Sturz schwere Personenschäden, falls der Toilettenstützarm nicht richtig befestigt ist.

4.3 Bedienung des Produkts

Der Toilettenstützarm kann um 90° in eine vertikale Position gebracht werden. Der Stützarm kann in jeder Position zwischen 0° und 90° belassen werden.

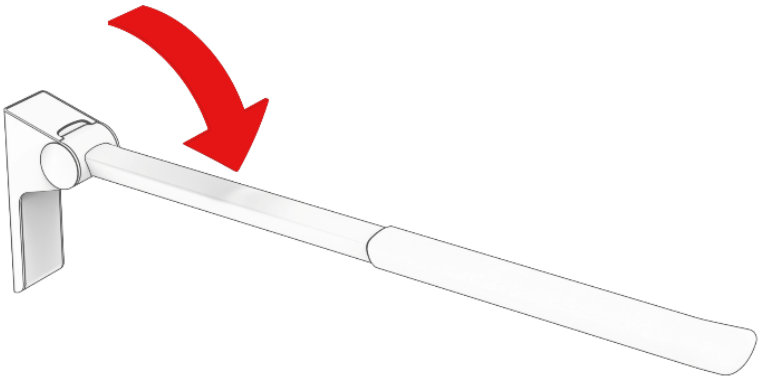

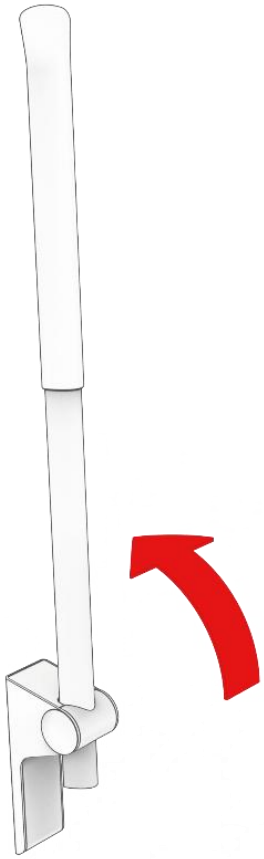

⚠	**Warnung!** Das Produkt muss immer so positioniert werden, dass es sich im Anwendungsbereich frei bewegen kann, ohne mit Gegenständen zu kollidieren. Eine Abweichung hiervon kann zu einem Verlust der Produktstabilität führen.

4.4 Verwendung des Toilettenpapierhalters (kostenpflichtiges Zubehör)

<u>Montage des Toilettenpapierhalters</u>
Der Toilettenpapierhalter kann optional am Gummigriff montiert werden.

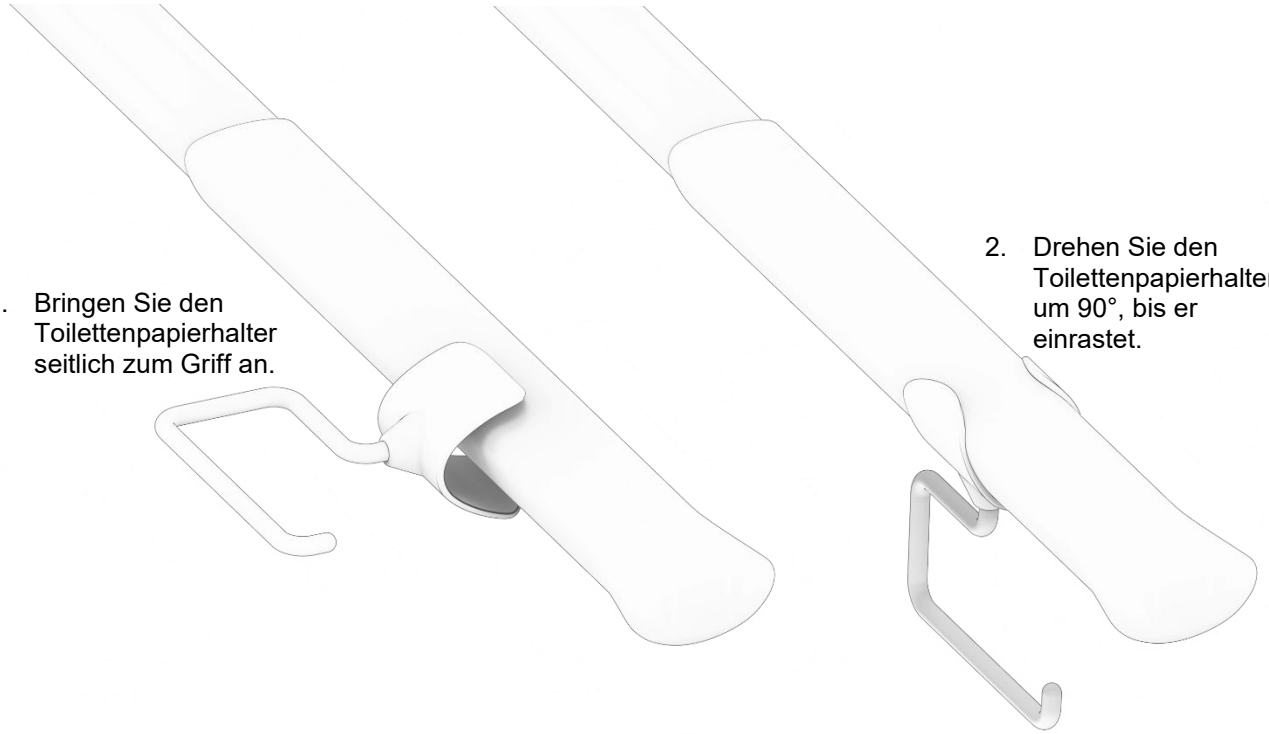

1. Bringen Sie den Toilettenpapierhalter seitlich zum Griff an.
2. Drehen Sie den Toilettenpapierhalter um 90°, bis er einrastet.

Ausrichtung der Toilettenpapierrolle
Der Toilettenpapierhalter kann so angepasst werden, dass die Toilettenpapierrolle je nach Wunsch in zwei verschiedenen Richtungen gehalten wird.
Zur Ausrichtung des Toilettenpapierhalters muss dieser demontiert sein.

1. Drücken Sie den Bügel nach oben, so dass er sich im Kunststoffteil anhebt.

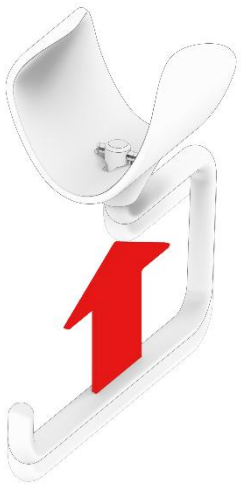

2. Sobald sich der Spannstift aus dem Kunststoff gelöst hat, kann der Halter um 90° gedreht und wieder in das Kunststoffteil gezogen werden.

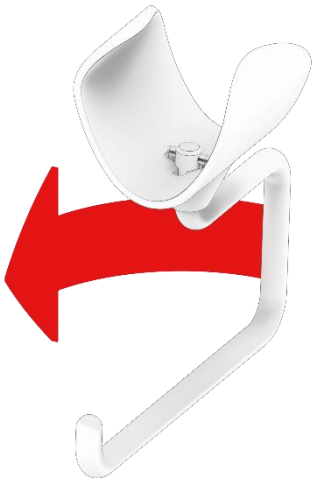

3. Der Toilettenpapierhalter kann nun wieder auf dem Toilettenstützarm montiert werden.

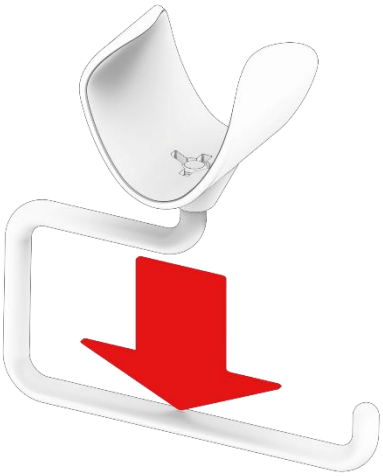

4.5 Einstellen der Reibscheiben

In manchen Fällen kann es vorkommen, dass der Toilettenstützarm nicht mehr in einer bestimmten Position zwischen 0° und 90° verbleiben kann, sondern wieder auf 0° zurückfällt. In diesem Fall müssen die Reibscheiben neu eingestellt werden. Dies geschieht in den folgenden 3 Schritten:

1) Entfernen Sie die runden Seitenabdeckungen, z. B. mit einem kleinen Schlitzschraubendreher.
2) Ziehen Sie eine oder beide Schrauben mit einem Torx 20-Schraubendreher fest. Testen Sie dabei gleichzeitig, ob der Toilettenstützarm dort bleibt, wo er hinterlassen wird. Achten Sie darauf, die Schrauben nicht zu fest anzuziehen, da dies das Verstellen des Stützarms unnötig erschweren kann.
3) Lassen Sie die beiden seitlichen Abdeckungen wieder einrasten, indem Sie die beiden Einrastlaschen in die entsprechenden Löcher drücken.

4.6 Sichere Verwendung

⚠	**Vorsicht!** • Der Toilettenstützarm wird bei Nässe rutschig. • Achten Sie darauf, dass Sie sich nicht die Finger einklemmen, wenn der Toilettenstützarm nach oben/unten klappt. • Die Pflegeperson oder andere Personen können beim Herunterklappen das Stützbein ausklappen.

5. Reinigung

Die Reinigung kann mit lauwarmem Wasser und einem geeigneten Allzweckreiniger erfolgen. Verwenden Sie zum Abwaschen des Produkts ein Tuch oder einen weichen Schwamm. Wischen Sie das Produkt mit einem ausgewrungenen Tuch ab.

Für die Flächendesinfektion können Desinfektionsmittel auf Chlorbasis verwendet werden, sofern die Produktspezifikationen und Sicherheitsvorkehrungen beachtet werden. Die Konzentration darf jedoch 1.000 ppm Aktivchlor nicht überschreiten.
Außerdem können Desinfektionsmittel auf Ethanolbasis verwendet werden, sofern die Produktspezifikationen und Sicherheitsvorkehrungen beachtet werden.

Die folgenden Mittel wurden von Ropox getestet und können verwendet werden, sofern sie gemäß den Produktanweisungen verdünnt werden.

5.1 Bereits zugelassene Desinfektionsmittel

Handelsname	Auflösung
Diversey Suma Tab D4	1.000 ppm
Rodalon ®	Ethanol 70 % v/v

Unmittelbar nach der Reinigung oder Desinfektion muss das Produkt mit einem in Wasser ausgewrungenen Tuch und anschließend mit einem trockenen Geschirrtuch abgewischt werden, da es sonst zu Verfärbungen oder Flecken kommen und die Oberflächenbehandlung Schaden nehmen kann.
Bitte beachten Sie, dass das Produkt nach längerem Gebrauch bei normalen Reinigungsintervallen etwas an Glanz oder Farbe verlieren kann. Das Produkt kann unabhängig davon desinfiziert werden.

!	**Wichtig!** Verwenden Sie keine Reinigungsmittel, die scheuernde Substanzen enthalten, z. B. Scheuerpulver, Stahlwolle oder Scheuerschwamm. Dieses Produkt ist nicht dafür ausgelegt, sterilisiert zu werden. Autoklavieren und Sterilisieren über die normale Reinigung hinaus kann die Sicherheit und Funktion des Produkts beeinträchtigen.

6. Wartung

Der Toilettenstützarm ist wartungsfrei. Aus Sicherheitsgründen wird empfohlen, alle Schraubverbindungen und beweglichen Teile regelmäßig zu überprüfen, um sicherzustellen, dass keine Teile lose sind und die Befestigungen an der Wand intakt sind.

!	**Achtung!** Wird die regelmäßige Wartung nicht durchgeführt, kann dies zu einer Beeinträchtigung der Funktion und Sicherheit des Produktes führen.

7. Komponentenliste

1 Stück Sense - Toilettenstützarm, Modell variiert 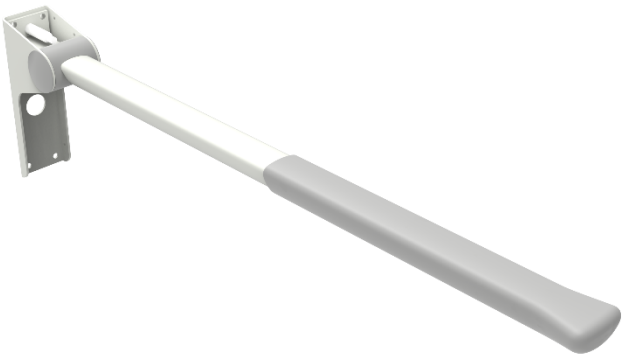	1 Stück Obere Abdeckplatte 1 Stück untere Abdeckplatte 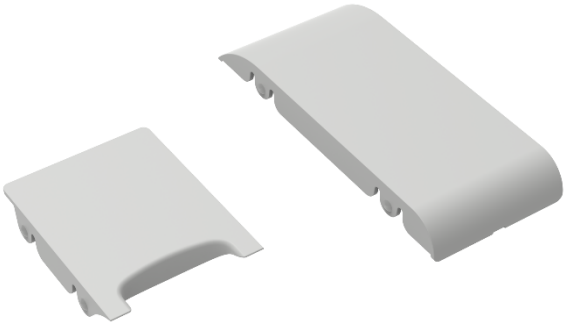
1 Stück Schablone 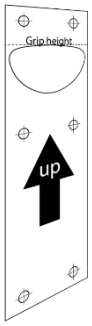	1 Satz Dübel und Schrauben 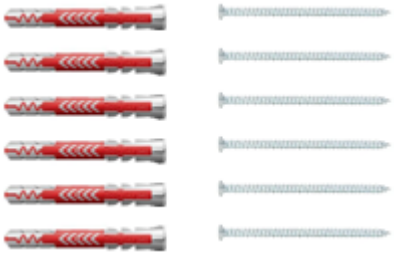

!	**Achtung!** Für außerplanmäßige Wartungen und Reparaturen, die über die Beschreibung in dieser Anleitung hinausgehen, stellt Ropox Teilelisten zur Verfügung. Reparaturen, die über die in dieser Anleitung beschriebenen hinausgehen, dürfen nur von Servicepersonal durchgeführt werden, das von Ropox autorisiert wurde.

8. Rücksicht auf die Umwelt

Das Produkt ist nicht für die Entsorgung als Hausmüll bestimmt. Die ordnungsgemäße Demontage, Sortierung und Entsorgung der Komponenten muss durch einen Abfallverwerter erfolgen.

Komponente	Entsorgungsempfehlung
Abdeckplatten	Restmüll
Toilettenstützarm	Metall
Gummigriffe	Restmüll

9. Meldung von Unfällen

Der Hersteller dieses Produkts empfiehlt, dass jeder Unfall im Zusammenhang mit diesem Produkt, der alle nachstehenden Kriterien erfüllt, sowohl der zuständigen Behörde als auch dem Hersteller gemeldet wird.

1. Ein Unfall ist passiert – oder hätte passieren können

2. Das Medizinprodukt wird als mitursächlich für den Vorfall angesehen und

3. Der Unfall hat zu einer der folgenden Folgen geführt – oder hätte dazu führen können:

- *Tod – ein Patient, ein Benutzer oder eine dritte Partei verstirbt.*
- *Eine schwerwiegende Verschlechterung des Gesundheitszustands des Patienten, Benutzers oder eines Dritten, auch in Form von:*
    - *1. Lebensbedrohliche Krankheit*
    - *2. Dauerhafte Verletzung oder Behinderung*
    - *3. Notwendige medizinische oder chirurgische Behandlung zur Verhinderung einer lebensbedrohlichen Krankheit, dauerhaften Verletzung oder Behinderung*
    - *4. Totgeburt, Geburtsfehler oder angeborene Anomalien.*

Ropox A/S
Ringstedgade 221
DK-4700 Næstved
Tel.: +45 55 75 05 00
E-Mail: info@ropox.dk
www.ropox.dk