”Eindelijk weer genieten in de keuken!”

4SINGLE

EEN ELEGANTE, MULTIFUNCTIONELE HOOG-LAAG TAFEL

U bent op zoek naar de ideale tafel. Een tafel waar u ’s morgens een kopje koffie aan drinkt, waar u met vrienden aan kunt eten of misschien een tafel die u dagelijks gebruikt als werktafel. Bij het kopen van een nieuwe tafel is het belangrijk om vooraf te bedenken aan welke wensen uw tafel dient te voldoen, vooral wanneer u rolstoelgebonden bent.

De 4Single Complete is een in hoogte verstelbare tafel, voor zowel zittend als staand gebruik. Of u nu een tafel nodig heeft om te lezen, spelen, werken of te trainen, de hoog-laag tafel moet zorgen voor gemak en comfort. De 4Single tafel is geschikt voor iedere situatie.

Een groot voordeel is dat de tafel in allerlei soorten afmetingen kan worden geleverd. Daarnaast is ook alleen het tafelframe zonder werkblad leverbaar, waardoor ieder gewenst tafelblad op het frame kan worden gemonteerd.

Wanneer u kiest voor de elektrische variant van de tafel, raden wij u aan om de onderzijde van het frame te voorzien van een veiligheidsstrip. Deze veiligheidsstrip is een knelbeveiliging en zorgt ervoor dat de tafel stopt met bewegen als deze weerstand registreert en beweegt direct automatisch 2 cm terug

ROPOX™

4SINGLE

Max. gewicht:	150/250 kg
Hoogte:	55-85/65-95 cm
Lengte:	60-300 cm
Breedte:	60-200 cm
Kleur:	RAL 7021

4SingleManual (hoogte 55-85 cm) of (hoogte 65-95 cm)

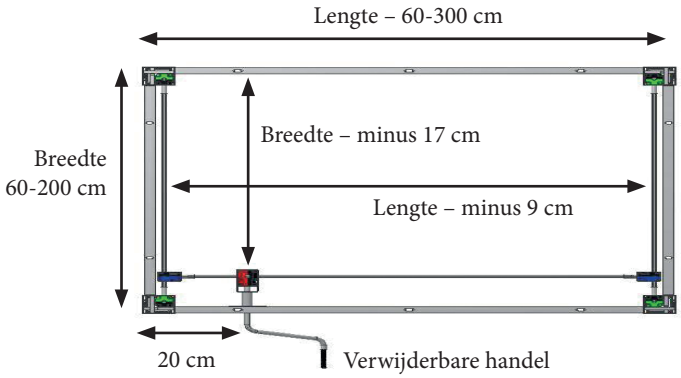

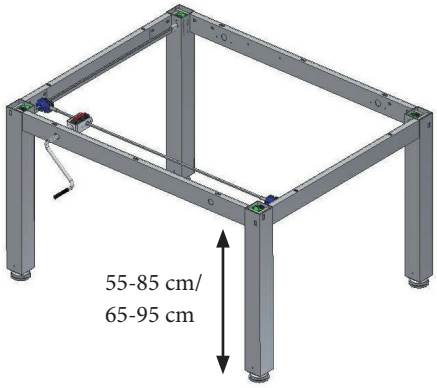

4SingleElectric (hoogte 55-85 cm) of (hoogte 65-95 cm)

4SingleElectric is ook verkrijgbaar met een accu.

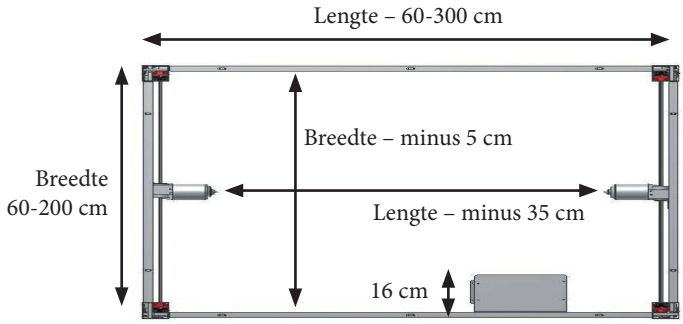

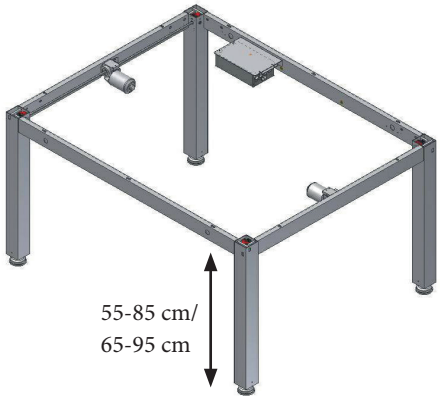

ACCESSOIRES

Remwielen
– verhogen de tafel
met 6.5 cm
50-41600

Fitting
voor de tafel
50-41605

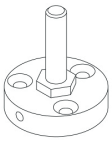

Veiligheidsstrip
Lengte 56-620 cm
30-69056 – 30-69620

Accu
50-47013 (max. 150 kg)
50-47014 (max. 250 kg)

Infrarood
handbediening
30-67847

Tips:
- De frames zijn verkrijgbaar in verschillende kleuren.
- De frames zijn standaard 4 mm kleiner dan het tafelblad.
- Wij raden altijd veiligheidsstrips aan voor de elektrische variant van de tafel.

ROPOX · INFO.NL@ROPOX.COM · WWW.ROPOX.NL

ROPOX™

No. 1962203919